extrugasa
soluciones en aluminio para la arquitectura moderna
Serie L-86 RPT

Corredera de corte a 45º, con variable de corte a 90º en marco, de gama media con excelentes prestaciones, por las dimensiones de las hojas y carriles de rodadura anchos, permite carpinterías de dimensiones mayores.
La R.P.T. proporciona un buen comportamiento térmico, a la estanqueidad y buena manejabilidad.
Dispone de variedad de hojas y marcos de diferentes formas y dimensiones, Gracias a los marcos fijos diseñados con las características de la V-8000 de 50, podemos realizar combinaciones con aperturas practicables, con oscilo, travesaño o cualquier diseño posible de la V-8000 de 50.

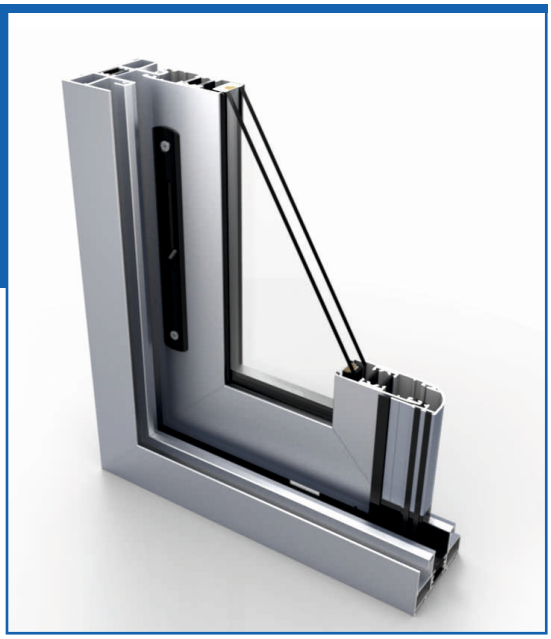

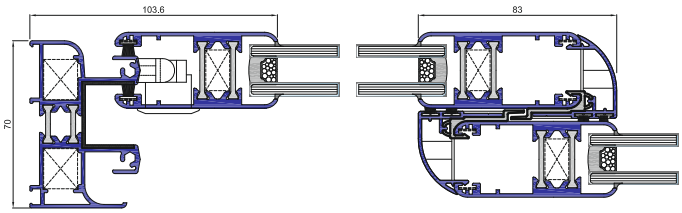

Geometría serie

Marcos 70, 82,8 y 86,2 mm
Marco tricarril 120 mm
Hojas 31,8 mm
Poliamida marco: 24 o 16 mm
Poliamida hoja: 24 o 12 mm
Espesor 1,5 mm

Acople de 4 hojas
Hojas rectas o redondeadas
Hojas refuerzo
División hojas
Escuadras: tetón retráctil o vértice y alineamiento

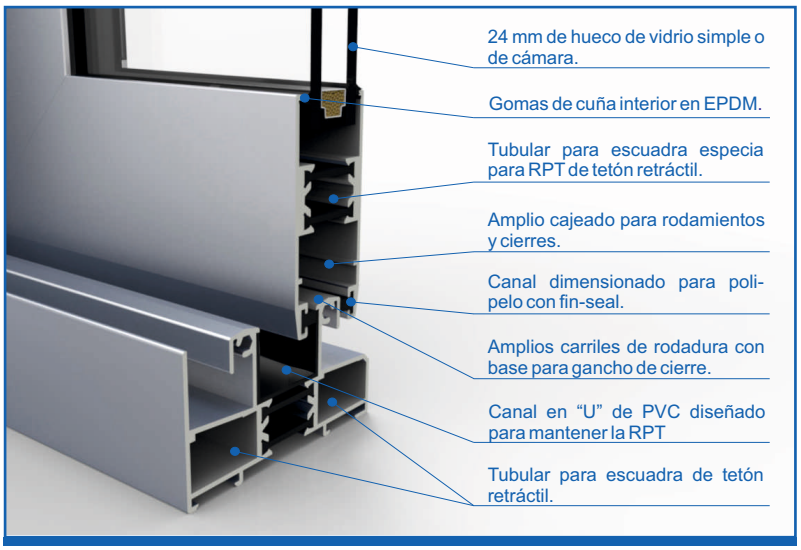

Acristalamiento

Vidrios o paneles máximo: 24 mm
Monolítico, doble o triple vidrio.

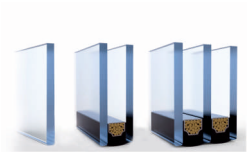

Dimensiones máximas

Ancho = 3600 mm
Alto = 2200 mm

Peso máximo/hoja

kg/hoja

Diseños posibles

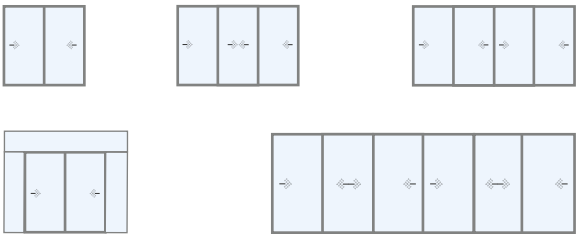

ventanas de 2, 3 o 4 hojas en 2 carriles
ventanas de 3 o 6 hojas en 3 carriles
combinación de ventana o balconera con fijos
balconeras con hoja refuerzo

Ficha Técnica

SERIE L-86 RPT

ENSAYOS REALIZADOS SIN CAJÓN

Atenuación acústica:

Ventana de 2 hojas

	Rw A ≤ 2,7 m²	Rw 2,7 m² ≤ A ≤ 3,6 m²	Rw 3,6 m² ≤ A ≤ 4,6 m²	Rw A ≥ 4,6 m²
6-C-6	28 dB	27 dB	26 dB	25 dB
4-C-6 6-C-6 laminado	29 dB	28 dB	27 dB	26 dB
6-C-10 laminado	30 dB	29 dB	28 dB	27 dB

(Ca,Ctr)=(-1,-2) A: Área total de la ventana Rw: Indice de Reducción Sonora Ca: Correción a Ruido Rosa Ctr: Correción a Ruido de Tráfico

Ensayo según norma UNE-EN 14351-1:2006.

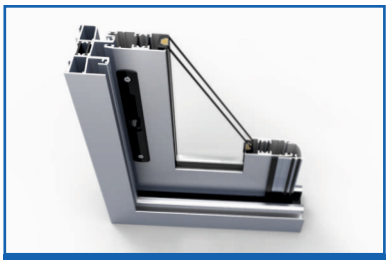

Dimensiones máximas ventanas:
ancho L : 3600 mm
alto H : 2200 mm

Peso máximo/hoja: 90 kg

Vidrio de espesor máximo: 24 mm

Ensayos de comportamiento a factores externos:

Ensayos de referencia ventana de 2 hojas 1700 x 1400 mm, vidrio 4-12-5

Permeabilidad al Aire

Ensayo según norma UNE-EN 1026:2000
Clasificación según norma UNE-EN 12207:2000

Estanqueidad al Agua

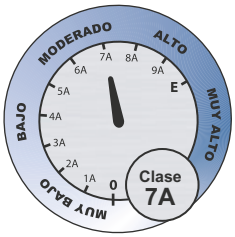

Ensayo según norma UNE-EN 1027:2000
Clasificación según norma UNE-EN 12208:2000

Resistencia al Viento

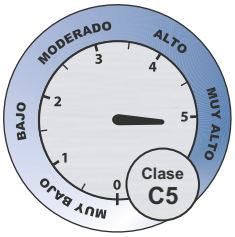

Ensayo según norma UNE-EN 12211:2000
Clasificación según norma UNE-EN 12210:2000
y norma UNE-EN 12210/AC:2000

Transmisión térmica:

Ventana de 2 hojas

	Ug (W/m²K)	ancho x alto (mm)	Uw (W/m²K)
6-14 aire-6	2,7	1200 x 1200	3,69
		1400 x 1400	3,55
		1700 x 1400	3,47
6-14 aire-6 bajo emisivo	1,4	1200 x 1200	2,85
		1400 x 1400	2,65
		1700 x 1400	2,54
6-14 argón-6 bajo emisivo	1,1	1200 x 1200	2,81
		1400 x 1400	2,58
		1700 x 1400	2,45

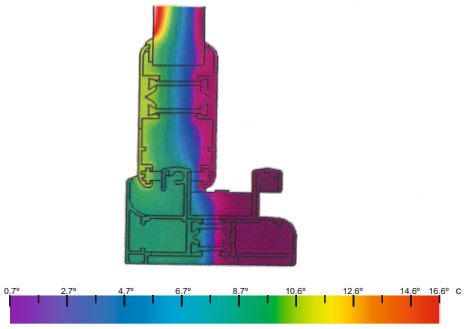

Ensayo según norma UNE-EN ISO 10077-2:2008
y norma UNE-EN ISO 10077:2001.

Tabla orientativa de dimensiones en función del peso, dimensión y carga de viento:

Ventana de 2 hojas con rodamiento tándem

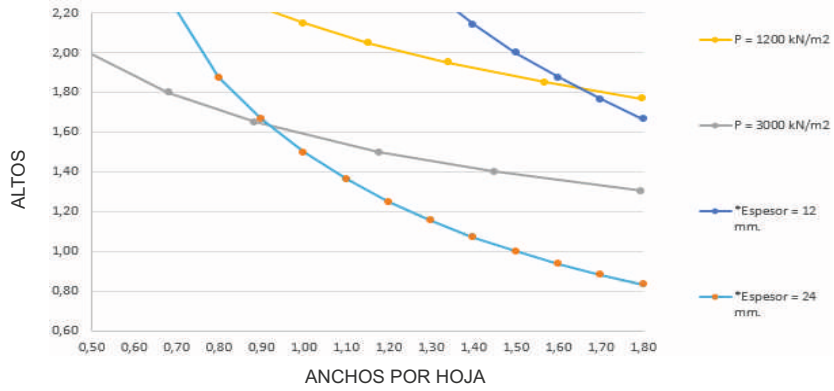

* MÁXIMO ESPESOR DE VIDRIO (CONSIDERANDO SOLO VIDRIO)

Los valores indicados en estas tablas no se garantizan si no se han seguido las directrices de fabricación y usado productos suministrados por Extrugasa

Cambios o nuevos productos incorporados a esta nueva versión de catálogo. 21. V 0.1

1º	Descuentos vidrios	página: 26,27,28 y 29
2º	Cierre multipunto	página: 37,38,39,40 y 41
3º	Mecanizado cierre multipunto	página: 50

Accesorios con * en el código, consultar acabado disponible.

EJEMPLO

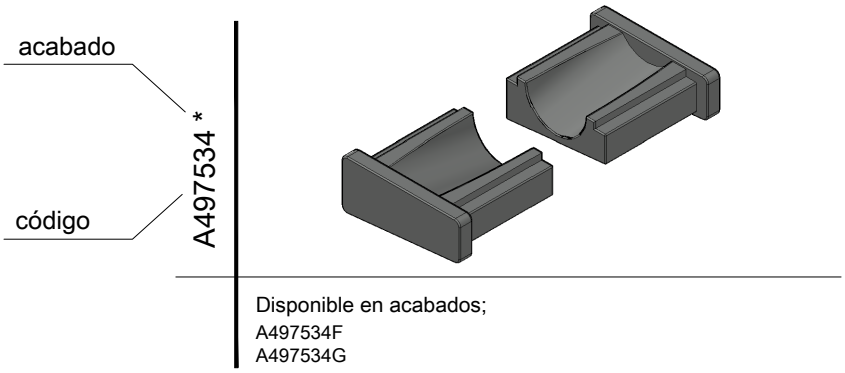

Acabados disponibles

B	Acabado estándar, sin acabado o anodizado natural
A	Sin anodizar
C	Anodizado oro
D	Anodizado bronce
F	Lacado blanco
G	Lacado negro o básicos (consultar acabados)
I	Anodizado inox
S	Lacado especial
W	Lacado madera

Frames — Marcos

R0163 — 82.8 x 46.5 mm frame

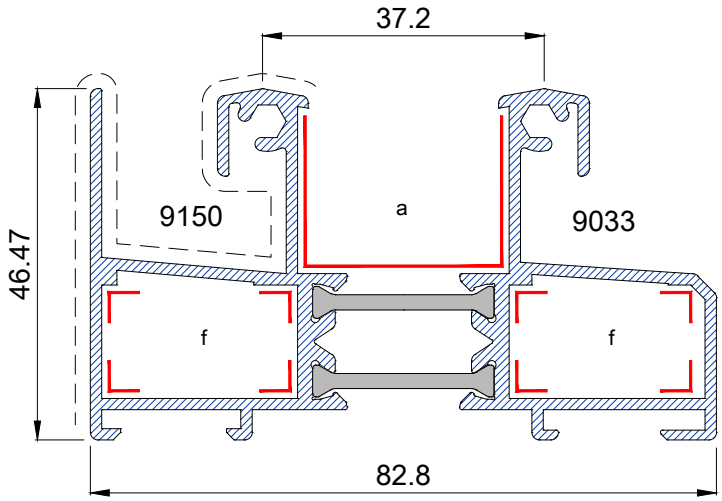

Marco de 82.8 x 46.5 mm			
Ref.: 9033 / 9150			
Peso (kg/m): 1.574	Momentos de inercia		
Perímetro (mm): 712	Ix (cm4): 11,69	Iy (cm4): 38,22	

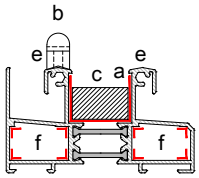

Accesorios	Montaje
a: A497876B (T006)	Manual
b: A497968B (2251014)	Manual
c: A497911B	Manual
e: Tornillo ∅ 5.5 (marco a 90°)	Maquina / Manual
f: A497692B	Ver troquel / Manual
f: A497981B (opcional) (26-2414-C)	Ver troquel / Manual

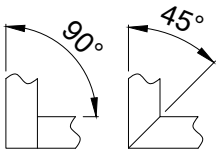

R0295 — 70 x 46.2 mm frame

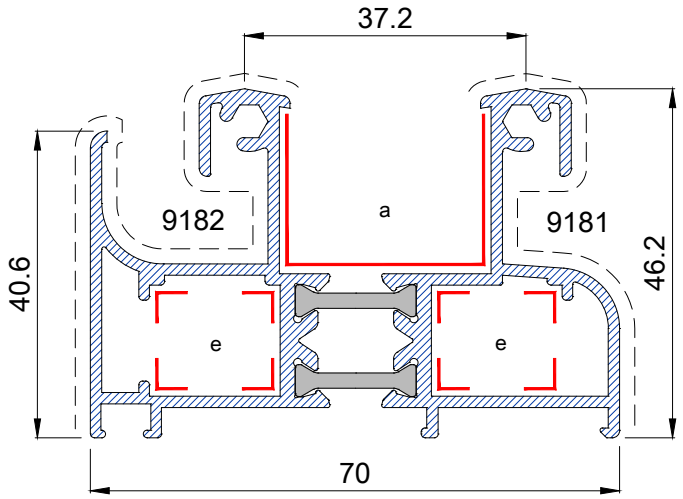

Marco de 70 x 46.2 mm			
Ref.: 9181 / 9182			
Peso (kg/m): 1.502	Momentos de inercia		
Perímetro (mm): 676	Ix (cm4): 10,42	Iy (cm4): 26,13	

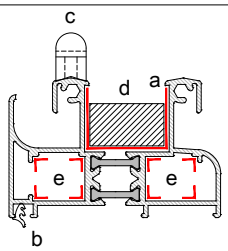

Accesorios	Montaje
a: A497876B (T006)	Manual
b: A497387B (opcional) (E-307/3)	Manual
c: A497968B (2251014)	Manual
d: A497911B	Manual
e: A497460B (0427)	Ver troquel / Manual

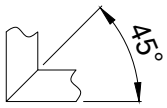

extrugasa

R0443 — 82.8 x 47.7 mm fixed frame

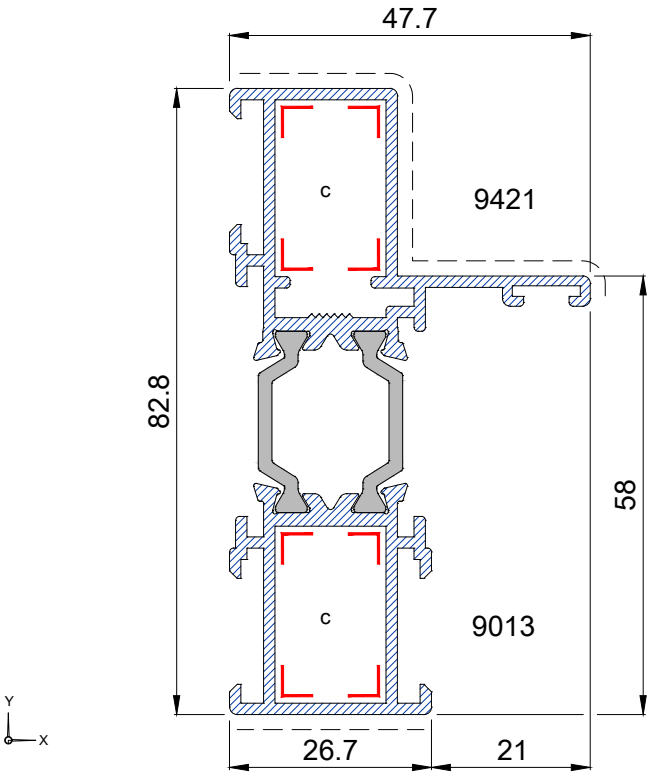

Marco fijo de 82.8 x 47.7 mm

Ref.: 9421 / 9013

Peso (kg/m):	1.280	Momentos de inercia	
Perímetro (mm):	605	Ix (cm4): 30,58	Iy (cm4): 5,35

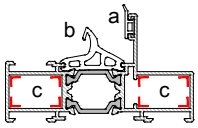

Accesorios	Montaje
a: A497960B (opcional) (E-312)	Maquina / Manual
b: A497056B (opcional) (T-1580)	Maquina / Manual
c: A497692B	Ver troquel / Manual
c: A497981B (opcional) (26-2414-C)	Ver troquel / Manual

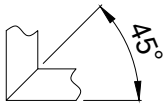

Nota: Marco valido para la serie V8000 de 58 mm RPT.

R0280 — 70 x 45.2 mm fixed frame

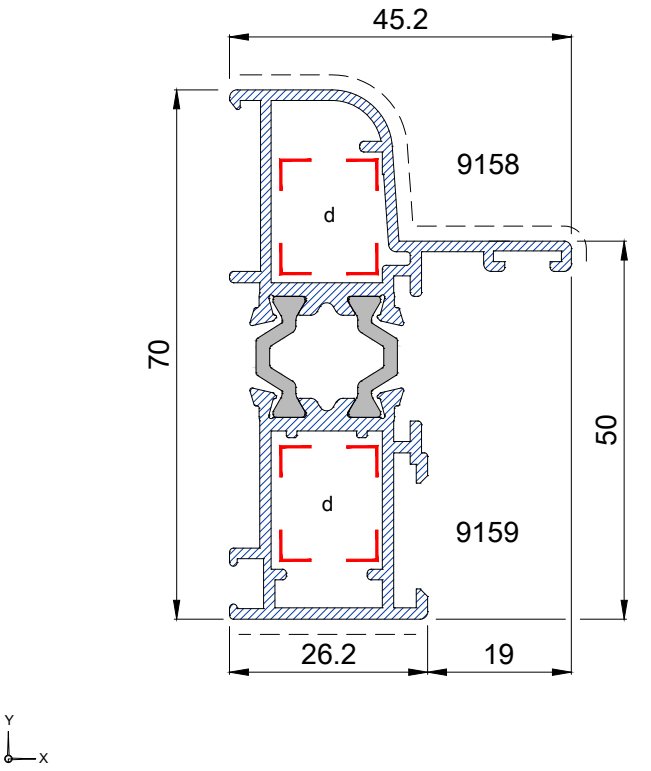

Marco fijo de 70 x 45.2 mm

Ref.: 9158 / 9159

Peso (kg/m):	1.149	Momentos de inercia	
Perímetro (mm):	550	Ix (cm4): 18,23	Iy (cm4): 4,30

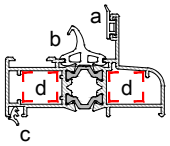

Accesorios	Montaje
a: A497960B (opcional) (E-312)	Maquina / Manual
b: A497731B (opcional) (3700-G)	Maquina / Manual
c: A497387B (opcional) (E-307/3)	Manual
d: A497460B (0427)	Ver troquel / Manual

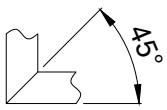

Nota: Marco valido para la serie V8000 de 50 mm RPT.

Frames — Marcos

R0162	R0504	120 x 46.5 mm frame

Marco de 120 x 46.5 mm

Ref.: 9033 / 9095 / 9175

Peso (kg/m):	2.476	Momentos de inercia	
Perímetro (mm):	1101	Ix (cm4): 17,10	Iy (cm4): 112,99

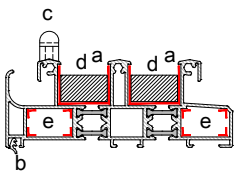

Accesorios	Montaje
a: A497876B (T006)	Manual
b: A497387B (opcional) (E-307/3)	Manual
c: A497968B (2251014)	Manual
d: A497911B	Manual
e: A497692B	Ver troquel / Manual
e: A497981B (opcional) (26-2414-C)	Ver troquel / Manual

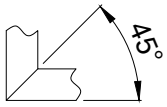

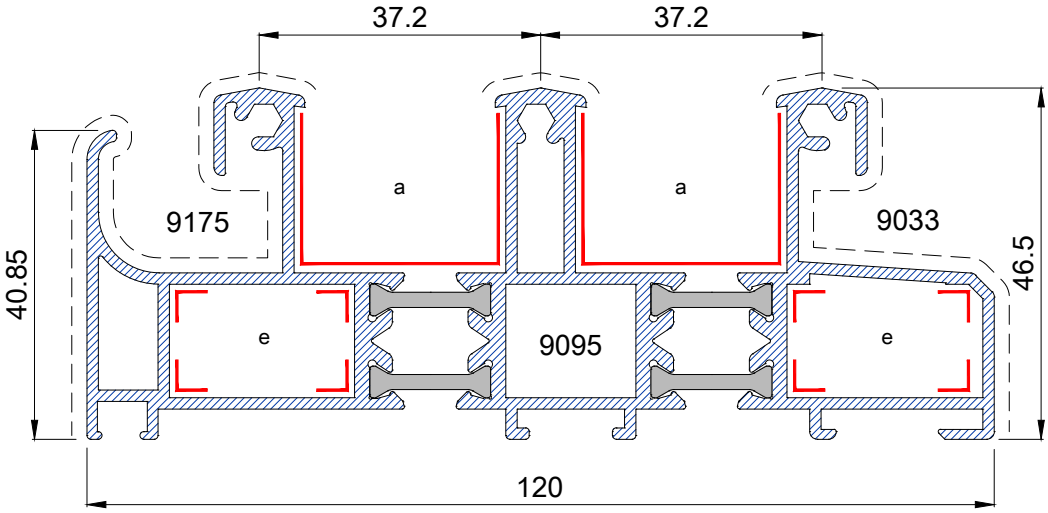

extrugasa

Hojas — Sashes

R0169	72 x 31.8 mm lateral and roulete sash

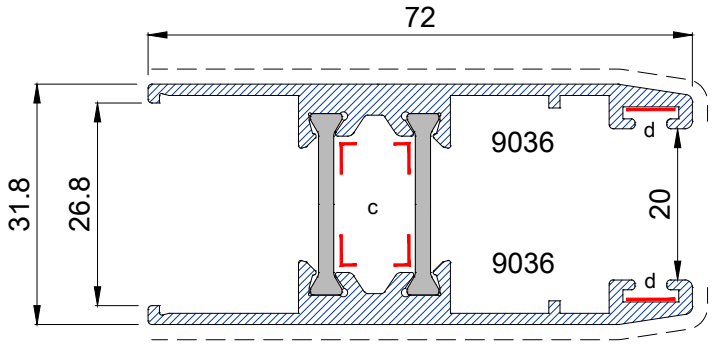

Hoja lateral y ruleta de 72 x 31.8 mm

Ref.: 9036 / 9036

Peso (kg/m):	1.162	Momentos de inercia	
Perímetro (mm):	420	Ix (cm4): 8,04	Iy (cm4): 15,14

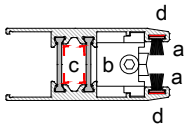

Accesorios	Montaje
a: A497920D (6.9 x 8)	Maquina / Manual
b: A497926B (M-645-A)	Manual
c: A497182B (9036/36 PVC)	Ver troquel / Manual
d: A497929B	Manual

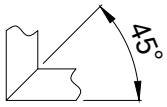

R0170 (9036/9090)	R0217 (9090/9036)	72 x 31.8 mm reinforcement lateral and roulete sash

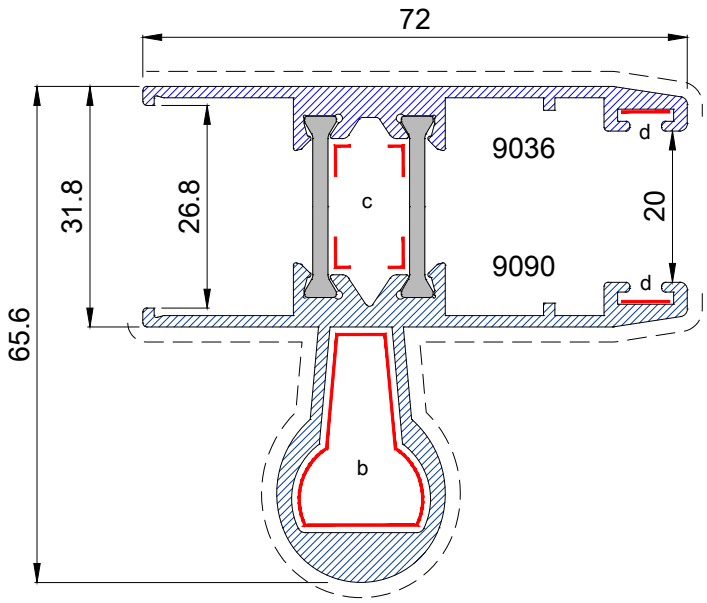

Hoja refuerzo lateral y ruleta de 72 x 31.8 mm

Ref.: 9036 / 9090

Peso (kg/m):	1.712	Momentos de inercia	
Perímetro (mm):	574	Ix (cm4): 29,69	Iy (cm4): 16,95

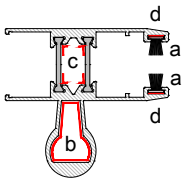

Accesorios	Montaje
a: A497920D (6.9 x 8)	Maquina / Manual
b: A497176B Tapa (7093471)	Manual
c: A497182B (9036/36 PVC)	Ver troquel / Manual
d: A497929B	Manual

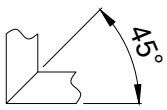

Nota: En ventanas bicolor tener cuidado con la colación de los perfiles.

Sashes — Hojas

R0004	68 x 31.8 mm sash

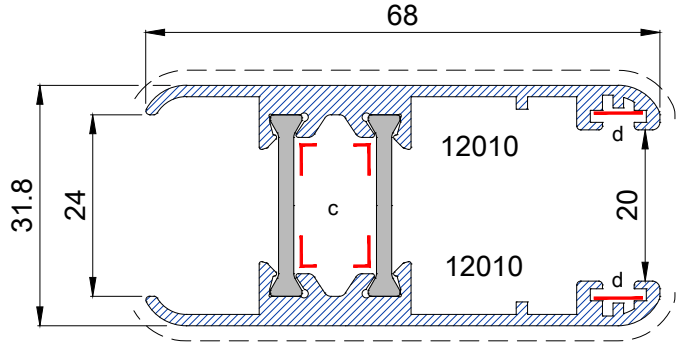

Hoja de 68 x 31.8 mm

Ref.: 12010 / 12010

Peso (kg/m):	1.112	Momentos de inercia	
Perímetro (mm):	414	Ix (cm4): 7,66	Iy (cm4): 13,32

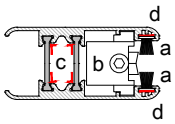

Accesorios	Montaje
a: A497920D (6.9 x 8)	Maquina / Manual
b: A497926B (M-645-A)	Manual
c: A497182B (9036/36 PVC)	Ver troquel / Manual
d: A497929B	Manual

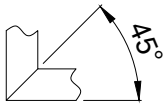

extrugasa

Tapeta de cruce — Profile for central sash

8174	Profile for central sash (sash 9036/9036)

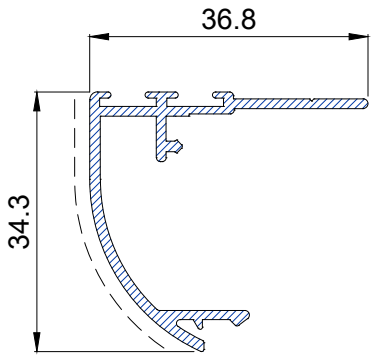

Perfil para hoja central (hoja 9036/9036)

Ref.: 8174

Peso (kg/m):	0.373	Momentos de inercia	
Perímetro (mm):	210	Ix (cm4): 1,91	Iy (cm4): 1,19

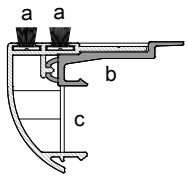

Accesorios	Montaje
a: A497095B (6.9 x 3.5)	Maquina / Manual
b: A497235B (861.364R1)	Manual
c: A497409B	Manual

Nota: En ventanas bicolor tener cuidado con la colación de los perfiles.

8175	Profile for central sash (sash 12010/12010)

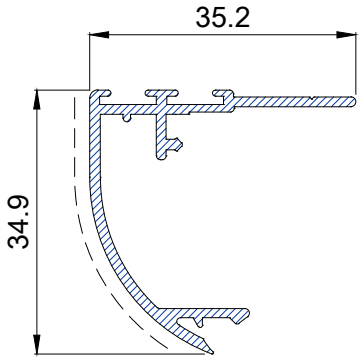

Perfil para hoja central (hoja 12010/12010)

Ref.: 8175

Peso (kg/m):	0.373	Momentos de inercia	
Perímetro (mm):	211	Ix (cm4): 1,93	Iy (cm4): 1,07

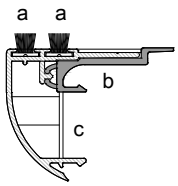

Accesorios	Montaje
a: A497095B (6.9 x 3.5)	Maquina / Manual
b: A497233B (862.341R1)	Manual
c: A497408B	Manual

Nota: En ventanas bicolor tener cuidado con la colación de los perfiles.

Profile for central sash

Tapetas de cruce

9039	Profile for central sash of 34.4 x 29.8 mm

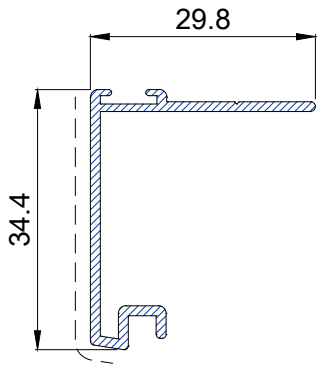

Perfil para hoja central (hoja 9036/9036)			
Ref.: 9039			
Peso (kg/m): 0.284	Momentos de inercia		
Perímetro (mm): 169	Ix (cm4): 1,60	Iy (cm4): 0,70	

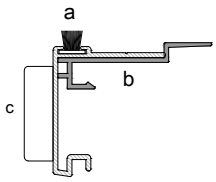

Accesorios	Montaje
a: A497095B (6.9 x 3.5)	Maquina / Manual
b: A497877B (T-488)	Manual
c: A497071B S-75 (TAP43)	Manual

Nota: En ventanas bicolor tener cuidado con la colación de los perfiles.

extrugasa

Zancas — Mullions

R0130 (apert. int.)	R0132 (apert. ext.)	50 x 64.7 mm mullion

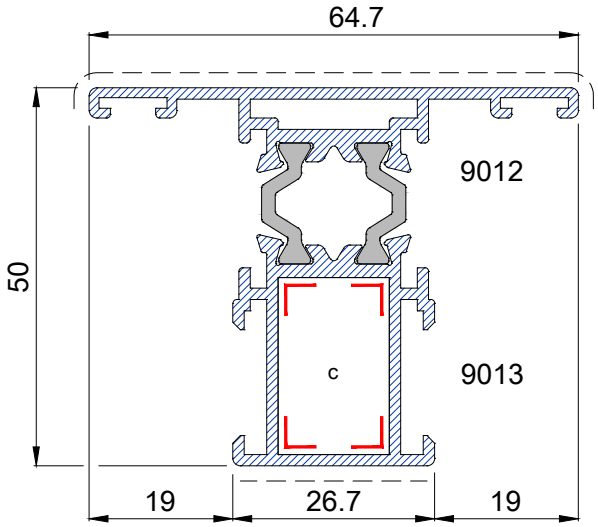

Zanca de 50 x 64.7 mm

Ref.: 9012 / 9013

Peso (kg/m):	1.118	Momentos de inercia	
Perímetro (mm):	530	Ix (cm4): 12,13	Iy (cm4): 6,60

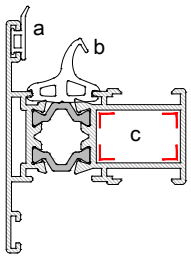

Accesorios	Montaje
a: A497960B (opcional) (E-312)	Maquina / Manual
b: A497731B (opcional) (3700-G)	Maquina / Manual
c: A497654B (1418)	Ver troquel / Manual

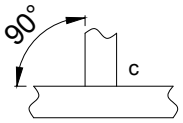

Nota: Zanca valida para la serie V8000 de 50 mm RPT.

R0300 (apert. int.)	R0133 (apert. ext.)	58 x 68.7 mm mullion

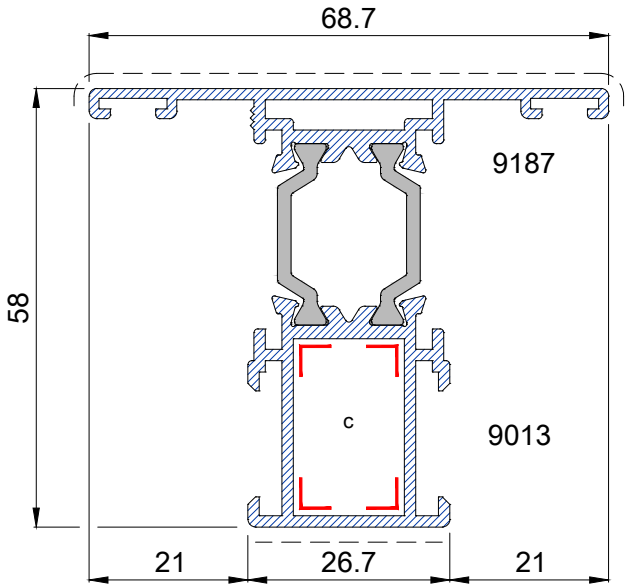

Zanca de 58 x 68.7 mm

Ref.: 9187 / 9013

Peso (kg/m):	1.137	Momentos de inercia	
Perímetro (mm):	539	Ix (cm4): 18,12	Iy (cm4): 7,41

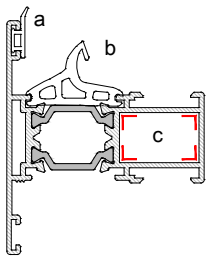

Accesorios	Montaje
a: A497960B (opcional) (E-312)	Maquina / Manual
b: A497056B (opcional) (T-1580)	Maquina / Manual
c: A497654B (1418)	Ver troquel / Manual

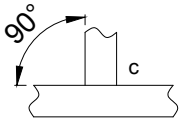

Nota: Zanca valida para la serie V8000 de 58 mm RPT.

Water sill

Condensación

R0184	121.6 x 34.1 mm water sill

Condensación de 121.6 x 34.1 mm			
Ref.: 9051 / 9050			
Peso (kg/m): 1.350	Momentos de inercia		
Perímetro (mm): 634	Ix (cm4): 4,34	Iy (cm4): 57,50	
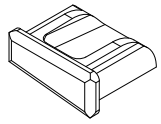	Accesorios		Montaje
	a: A497534B Tope goterón		Manual

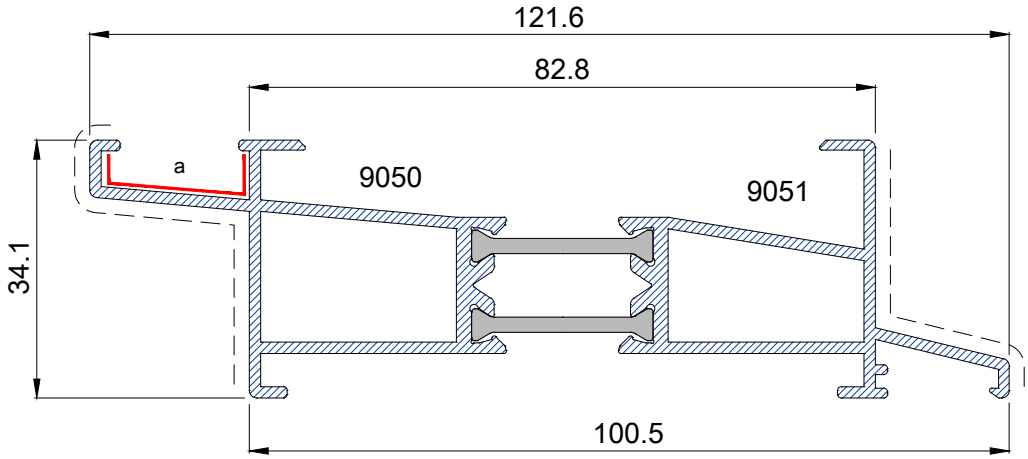

extrugasa

Complementos Complements

R0241	Double glass division sash of 72 x 31.8 mm

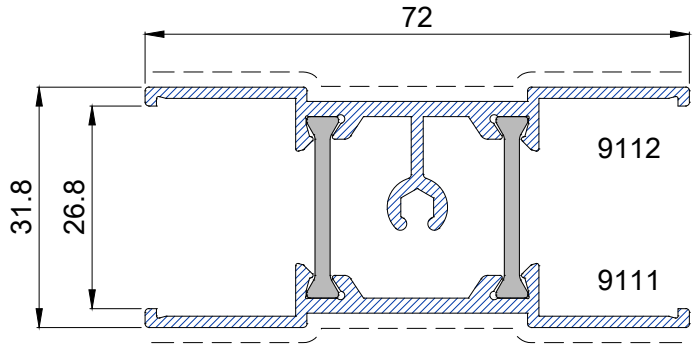

División hojas cristal doble de 72 x 31.8 mm			
Ref.: 9111 / 9112			
Peso (kg/m): 0.991	Momentos de inercia		
Perímetro (mm): 436	Ix (cm4): 6,01	Iy (cm4): 11,58	
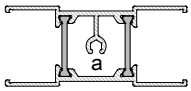	a: Tornillo ∅ 5.5	Maquina / Manual	

4556	17 x 15.1 mm drain

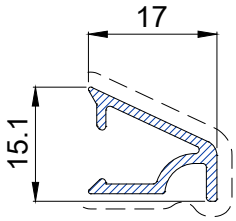

Vierteaguas de 17 x 15.1 mm			
Ref.: 4556			
Peso (kg/m): 0.180	Momentos de inercia		
Perímetro (mm): 91	Ix (cm4): 0,10	Iy (cm4): 0,17	
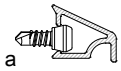	Accesorios		Montaje
	a: A495613B		Manual
	b: A495623B		Manual

Glazing beads — Junquillos

8141 — 13 mm glazing bead

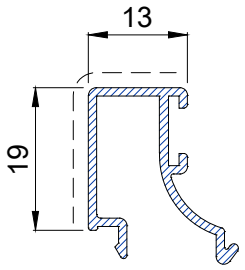

Junquillo de 13 mm			
Ref.: 8141			
Peso (kg/m):	0.224	Momentos de inercia	
Perímetro (mm):	145	Ix (cm4): 0,44	Iy (cm4): 0,28

8142 — 17 mm glazing bead

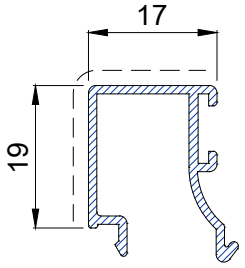

Junquillo de 17 mm			
Ref.: 8142			
Peso (kg/m):	0.229	Momentos de inercia	
Perímetro (mm):	149	Ix (cm4): 0,47	Iy (cm4): 0,37

8140 — 21 mm glazing bead

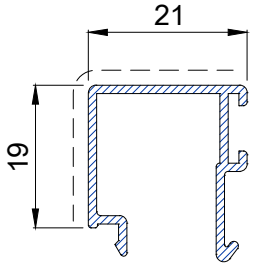

Junquillo de 21 mm			
Ref.: 8140			
Peso (kg/m):	0.237	Momentos de inercia	
Perímetro (mm):	155	Ix (cm4): 0,49	Iy (cm4): 0,52

9007 — 24 mm glazing bead

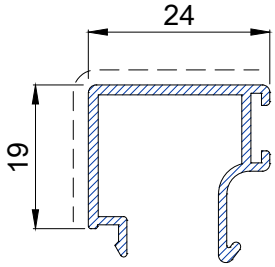

Junquillo de 24 mm			
Ref.: 9007			
Peso (kg/m):	0.273	Momentos de inercia	
Perímetro (mm):	165	Ix (cm4): 0,56	Iy (cm4): 0,73

Junquillos — Glazing beads

8144 — 31 mm glazing bead

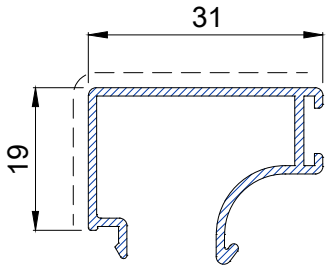

Junquillo de 31 mm			
Ref.: 8144			
Peso (kg/m):	0.289	Momentos de inercia	
Perímetro (mm):	189	Ix (cm4): 0,58	Iy (cm4): 1,21

2689 — 32.5 mm glazing bead

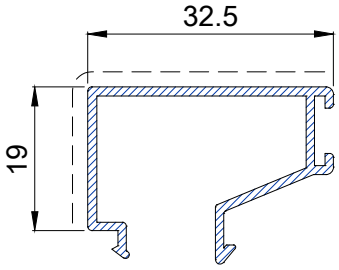

Junquillo de 32.5 mm			
Ref.: 2689			
Peso (kg/m):	0.308	Momentos de inercia	
Perímetro (mm):	194	Ix (cm4): 0,62	Iy (cm4): 1,43

2687 — 39.5 mm Glazing Bead

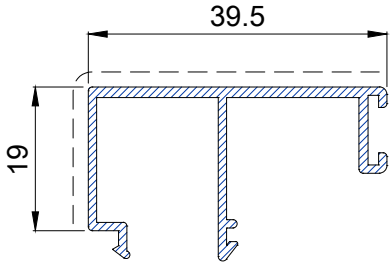

Junquillo de 39.5 mm			
Ref.: 2687			
Peso (kg/m):	0.351	Momentos de inercia	
Perímetro (mm):	213	Ix (cm4): 0,66	Iy (cm4): 2,12

8075 — 13 mm glazing bead

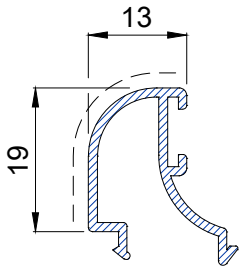

Junquillo de 13 mm			
Ref.: 8075			
Peso (kg/m):	0.224	Momentos de inercia	
Perímetro (mm):	139	Ix (cm4): 0,40	Iy (cm4): 0,25

Glazing beads — Junquillos

8080 — 17 mm glazing bead

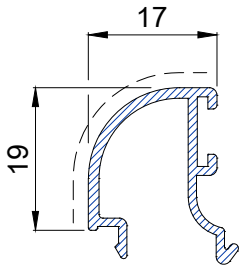

Junquillo de 17 mm			
Ref.: 8080			
Peso (kg/m):	0.240	Momentos de inercia	
Perímetro (mm):	140	Ix (cm4): 0,44	Iy (cm4): 0,34

9102 — 21 mm glazing bead

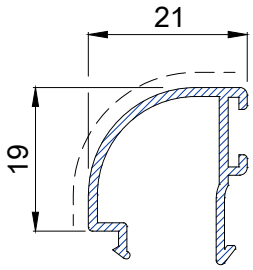

Junquillo de 21 mm			
Ref.: 9102			
Peso (kg/m):	0.230	Momentos de inercia	
Perímetro (mm):	144	Ix (cm4): 0,43	Iy (cm4): 0,44

9040 — 24 mm glazing bead

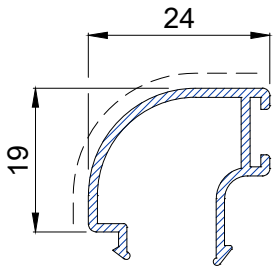

Junquillo de 24 mm			
Ref.: 9040			
Peso (kg/m):	0.243	Momentos de inercia	
Perímetro (mm):	153	Ix (cm4): 0,44	Iy (cm4): 0,58

9083 — 31 mm glazing bead

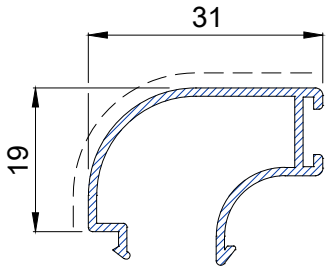

Junquillo de 31 mm			
Ref.: 9083			
Peso (kg/m):	0.267	Momentos de inercia	
Perímetro (mm):	177	Ix (cm4): 0,51	Iy (cm4): 0,04

extrugasa

Junquillos — Glazing beads

8074 — 13 mm glazing bead

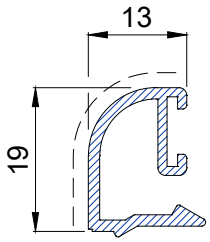

Junquillo de 13 mm			
Ref.: 8074			
Peso (kg/m):	0.221	Momentos de inercia	
Perímetro (mm):	116	Ix (cm4): 0,35	Iy (cm4): 0,17

8069 — 17 mm glazing bead

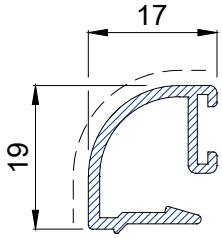

Junquillo de 17 mm			
Ref.: 8069			
Peso (kg/m):	0.235	Momentos de inercia	
Perímetro (mm):	123	Ix (cm4): 0,37	Iy (cm4): 0,26

9103 — 21 mm glazing bead

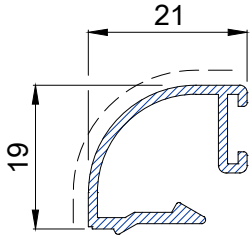

Junquillo de 21 mm			
Ref.: 9103			
Peso (kg/m):	0.230	Momentos de inercia	
Perímetro (mm):	132	Ix (cm4): 0,38	Iy (cm4): 0,38

9015 — 24 mm glazing bead

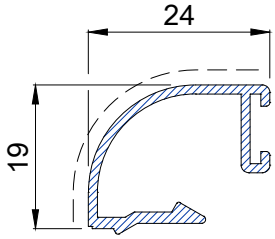

Junquillo de 24 mm			
Ref.: 9015			
Peso (kg/m):	0.232	Momentos de inercia	
Perímetro (mm):	136	Ix (cm4): 0,40	Iy (cm4): 0,53

Glazing beads

Junquillos

9014	31 mm glazing bead

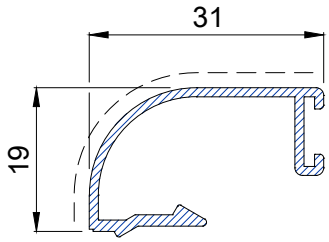

Junquillo de 31 mm			
Ref.: 9014			
Peso (kg/m):	0.262	Momentos de inercia	
Perímetro (mm):	153	Ix (cm4): 0,46	Iy (cm4): 1,04

extrugasa

Secciones Sections

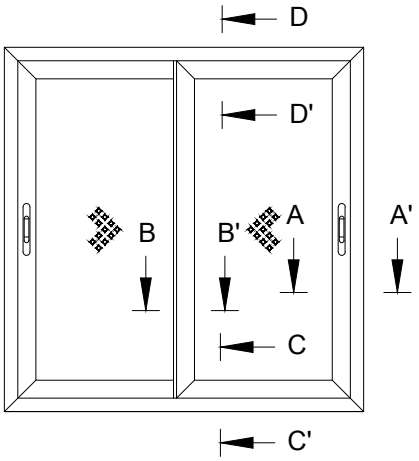

SECCIÓN A-A'

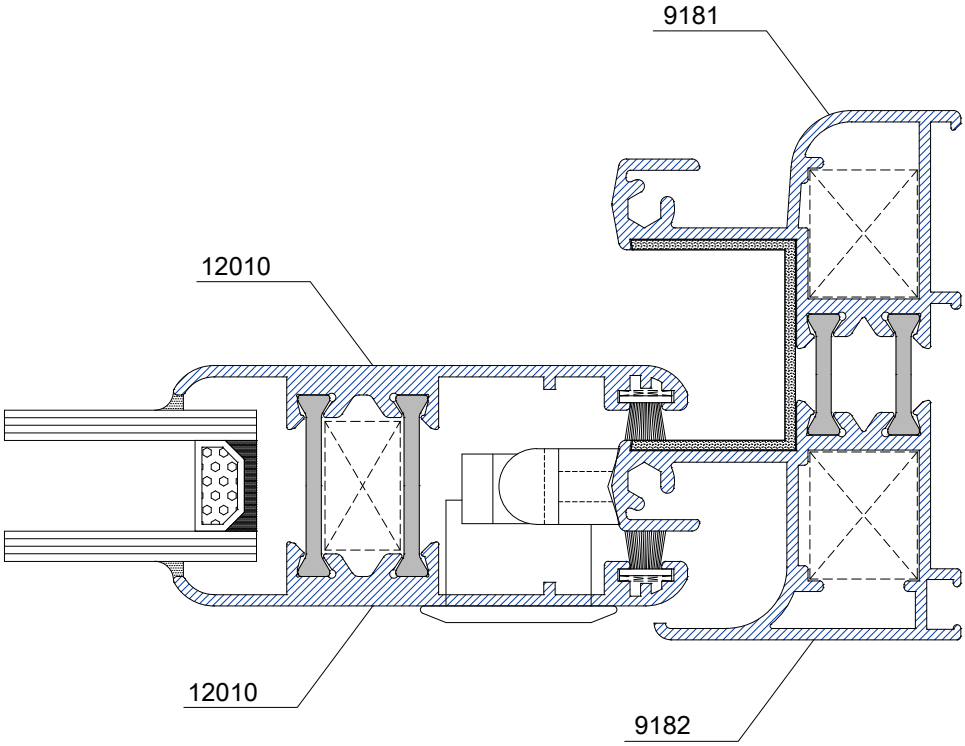

Sections Secciones

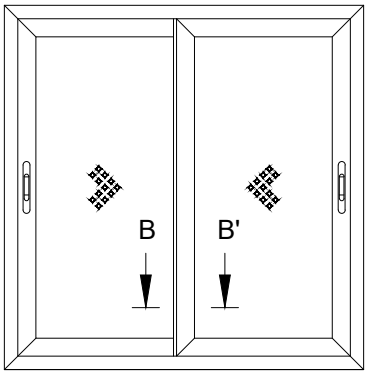

SECCIÓN B-B'

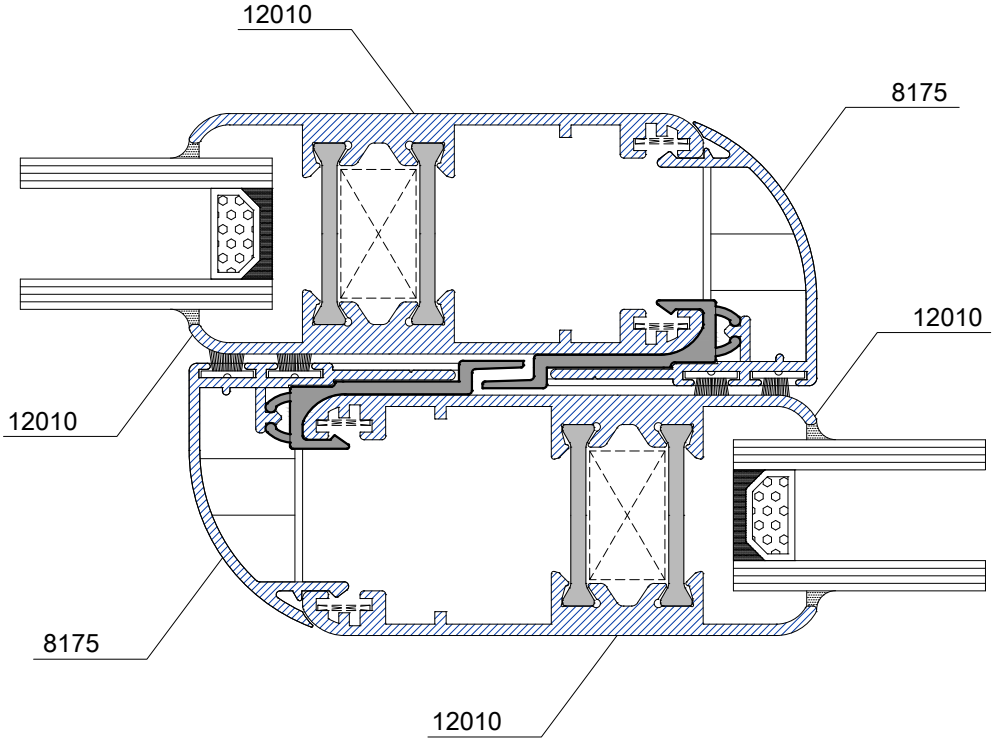

Secciones Sections

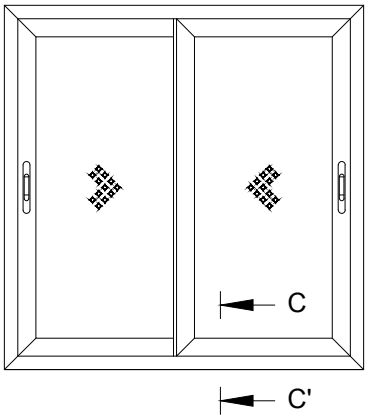

SECCIÓN C-C'

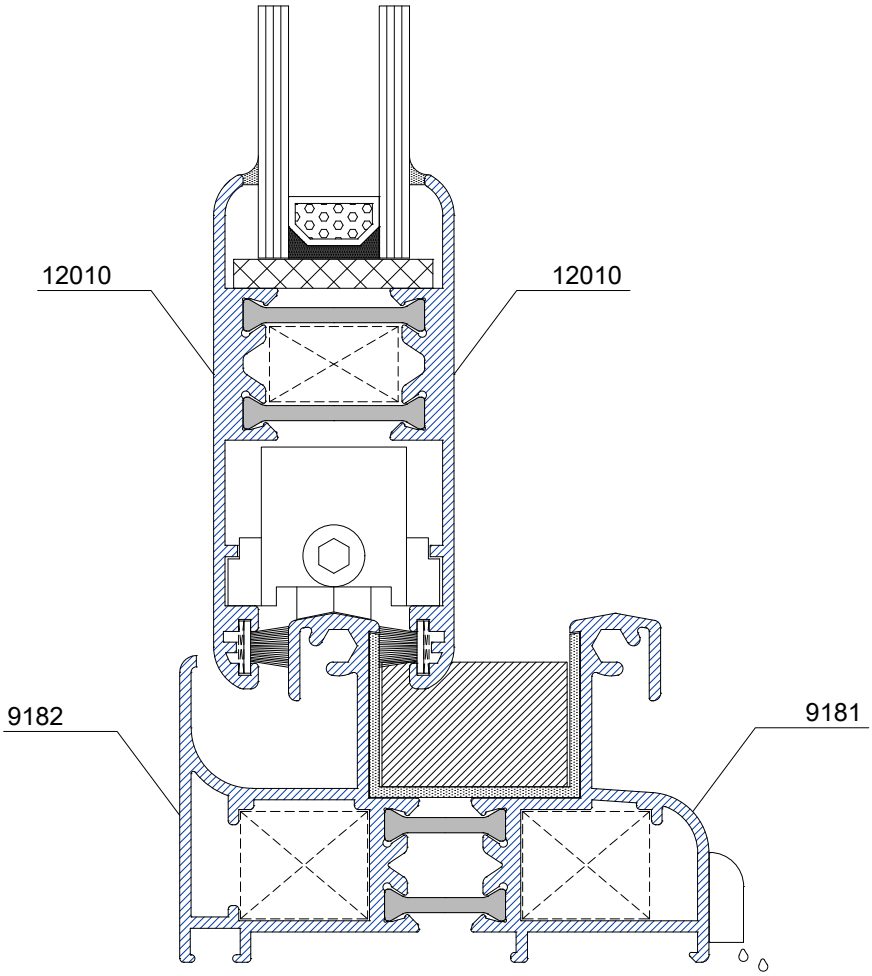

Sections Secciones

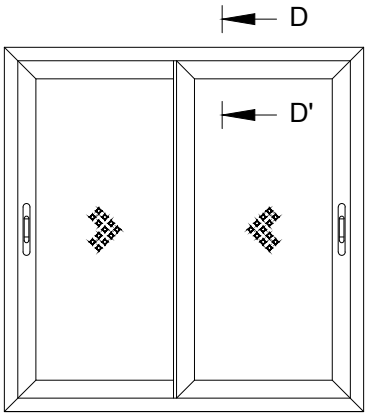

SECCIÓN D-D'

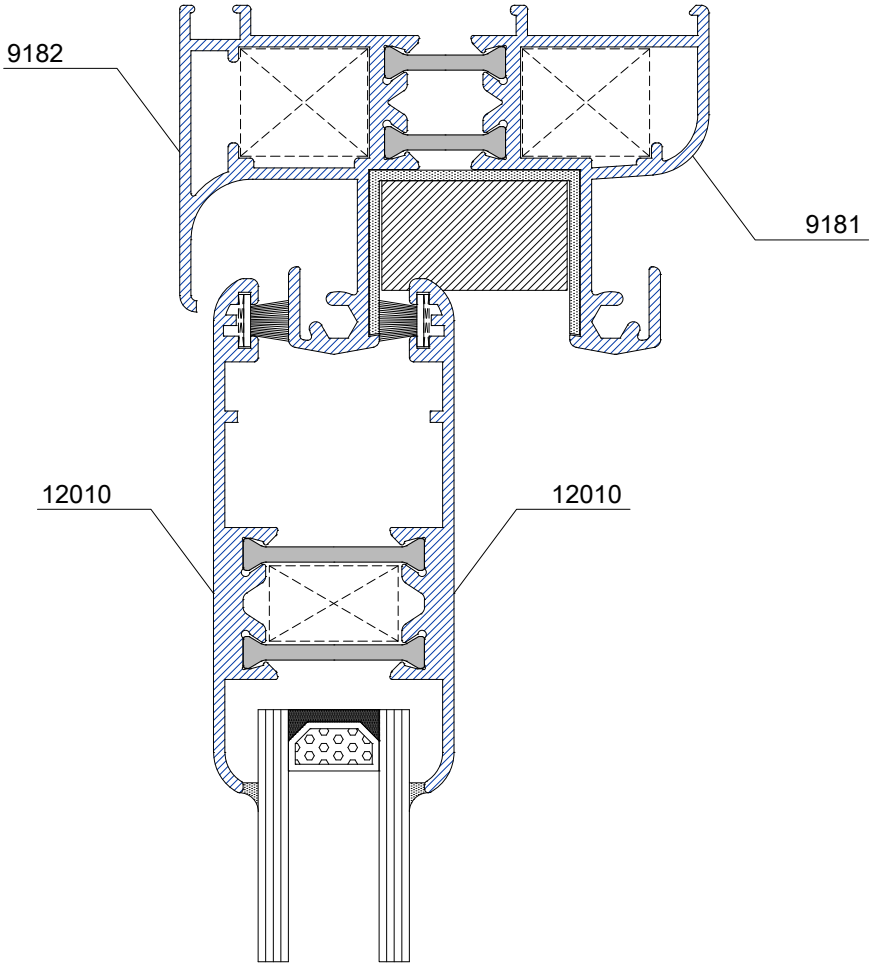

Medidas de corte

Cutting measures

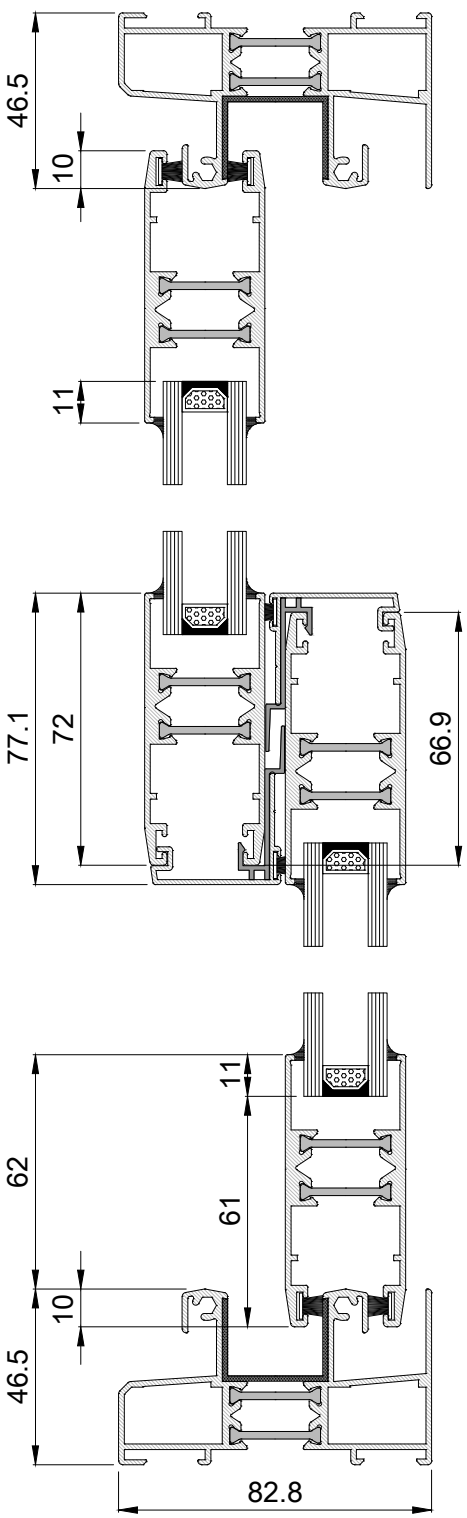

H = altura de marco
L = ancho de marco

Medidas de corte (perimetral) (Hoja 9036/9036)

CROQUIS	REF.:	DESCRIPCIÓN		
descuentos validos para todos los marcos perimetrales		marco lateral	H	2 Unidades
		marco superior marco inferior	L	2 Unidades
	R0169 9036/9036	hoja lateral hoja central	H - 73	4 Unidades para 2 hojas
				6 Unidades para 3 hojas
				8 Unidades para 4 hojas
	9039	perfil engatillado	H - 73	2 Unidades para 2 hojas
				4 Unidades para 3 hojas
				4 Unidades para 4 hojas
	R0169 9036/9036	hoja ruleta	L/2 - 3	4 Unidades para 2 hojas
			L/3 + 20.3	6 Unidades para 3 hojas
			L/4 + 14.6	8 Unidades para 4 hojas
	8984 A497011B	acople 4 hojas (poliamida)	H - 73	1 Unidad
	VIDRIO	vertical vidrio	H - 195	nº de unidades = nº hojas
		horizontal vidrio	L/2 - 125.1	2 unidades = para 2 hojas
			L/3 - 101.7	3 unidades = para 3 hojas
			L/4 - 112.9	4 unidades = para 4 hojas

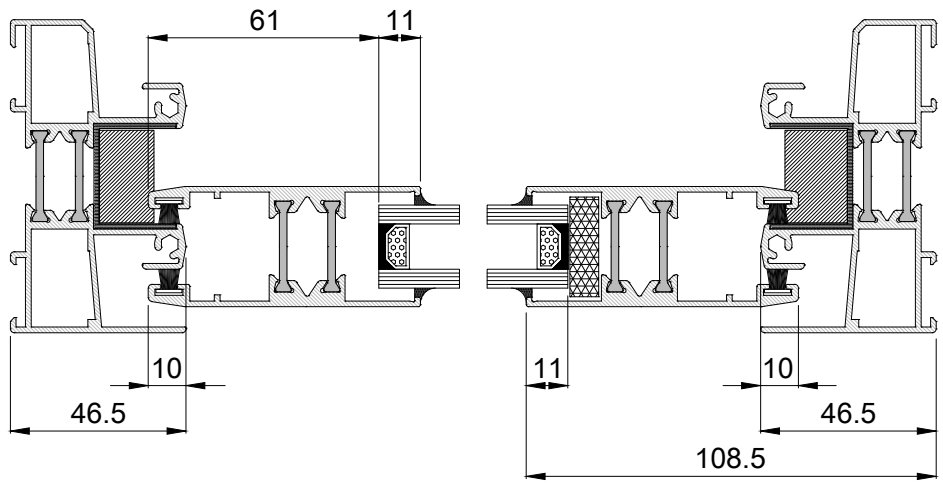

Cutting measures

Medidas de corte

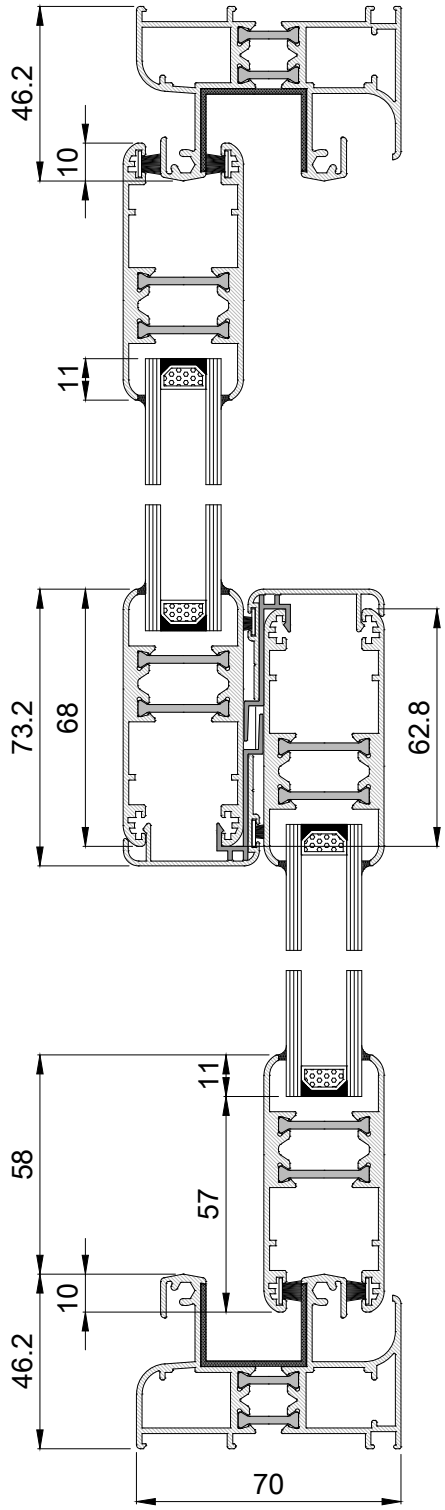

H = altura de marco
L = ancho de marco

Medidas de corte (perimetral) (Hoja 12010/12010)

CROQUIS	REF.:	DESCRIPCIÓN		
descuentos validos para todos los marcos perimetrales		marco lateral	H	2 Unidades
		marco superior marco inferior	L	2 Unidades
	R0004 12010/12010	hoja lateral hoja central	H - 73	4 Unidades para 2 hojas
				6 Unidades para 3 hojas
				8 Unidades para 4 hojas
	12011	perfil engatillado	H - 73	2 Unidades para 2 hojas
				4 Unidades para 3 hojas
				4 Unidades para 4 hojas
	R0004 12010/12010	hoja ruleta	L/2 - 5	4 Unidades para 2 hojas
			L/3 + 17.5	6 Unidades para 3 hojas
			L/4 + 12.5	8 Unidades para 4 hojas
	8984 A497011B	acople 4 hojas (poliamida)	H - 73	1 Unidad
	VIDRIO	vertical vidrio	H - 186.4	nº de unidades = nº hojas
		horizontal vidrio	L/2 - 118.8	2 unidades = para 2 hojas
			L/3 - 96.3	3 unidades = para 3 hojas
			L/4 - 106.8	4 unidades = para 4 hojas

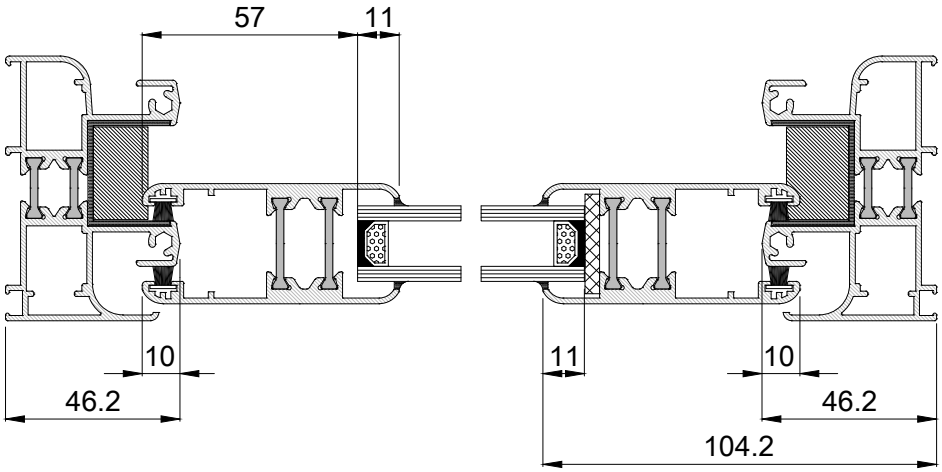

extrugasa

Medidas de corte

Cutting measures

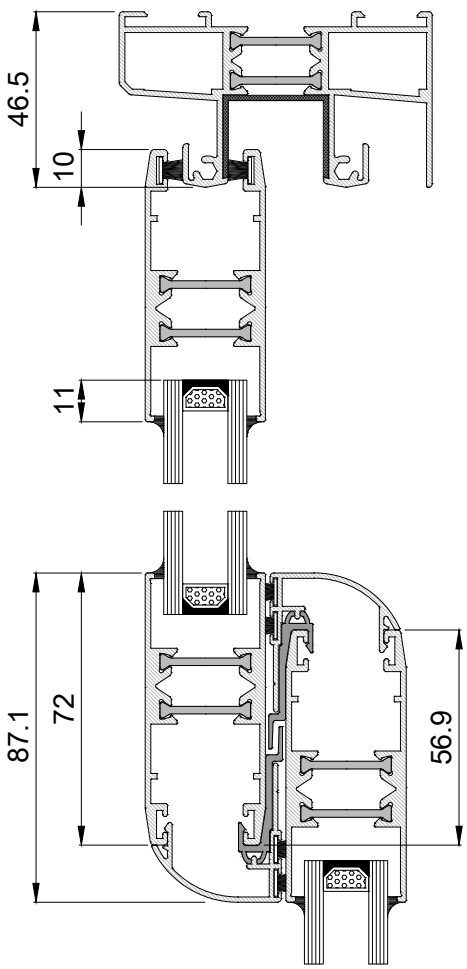

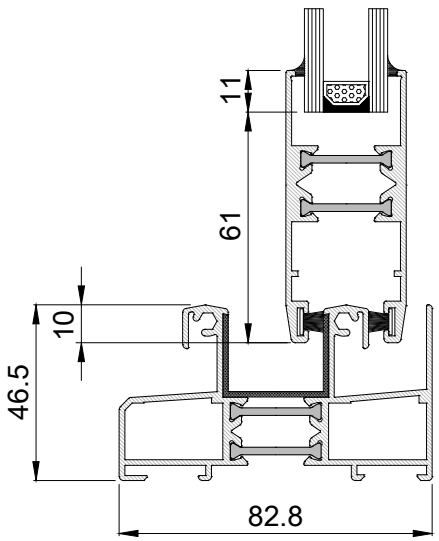

Medidas de corte (perimetral) (Hoja 9036/9036 , central 8174)

H = altura de marco
L = ancho de marco

CROQUIS	REF.:	DESCRIPCIÓN		
descuentos validos para todos los marcos perimetrales		marco lateral	H	2 Unidades
		marco superior marco inferior	L	2 Unidades
	R0169 9036/9036	hoja lateral hoja central	H - 73	4 Unidades para 2 hojas
				6 Unidades para 3 hojas
				8 Unidades para 4 hojas
	8174	perfil engatillado	H - 125.3	2 Unidades para 2 hojas
				4 Unidades para 3 hojas
				4 Unidades para 4 hojas
	R0169 9036/9036	hoja ruleta	L/2 - 8	4 Unidades para 2 hojas
			L/3 + 13.6	6 Unidades para 3 hojas
			L/4 + 9.6	8 Unidades para 4 hojas
	8984 A497/011B	acople 4 hojas (poliamida)	H - 73	1 Unidad
	VIDRIO	vertical vidrio	H - 195	nº de unidades = nº hojas
		horizontal vidrio	L/2 - 130.1	2 unidades = para 2 hojas
			L/3 - 108.4	3 unidades = para 3 hojas
			L/4 - 117.9	4 unidades = para 4 hojas

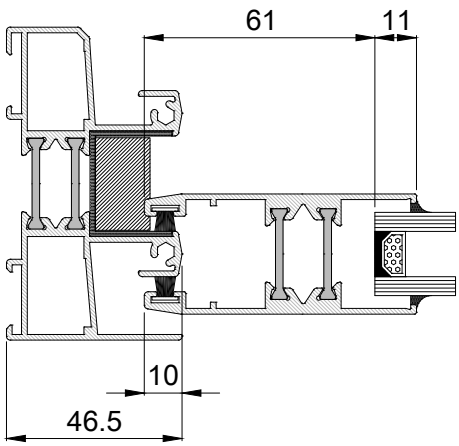

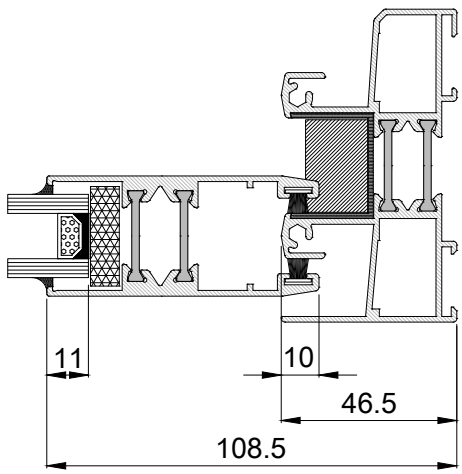

Cutting measures

Medidas de corte

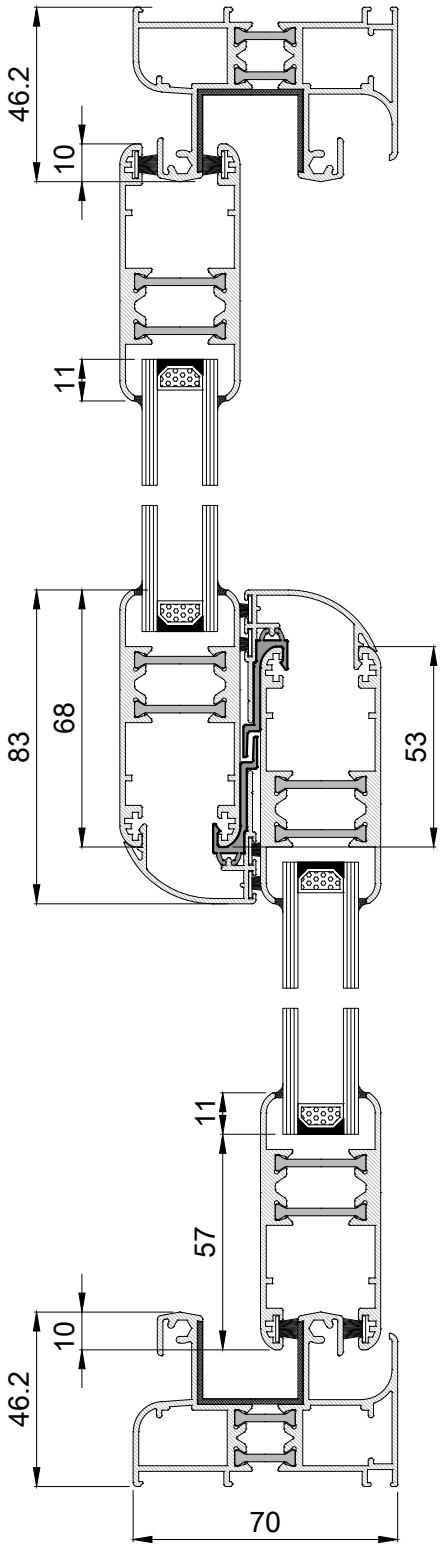

Medidas de corte (perimetral) (Hoja 12010/12010, central 8175)

H = altura de marco
L = ancho de marco

CROQUIS	REF.:	DESCRIPCIÓN		
descuentos validos para todos los marcos perimetrales		marco lateral	H	2 Unidades
		marco superior marco inferior	L	2 Unidades
	R0004 12010/12010	hoja lateral hoja central	H - 73	4 Unidades para 2 hojas
				6 Unidades para 3 hojas
				8 Unidades para 4 hojas
	8175	perfil engatillado	H - 125.3	2 Unidades para 2 hojas
				4 Unidades para 3 hojas
				4 Unidades para 4 hojas
	R0004 12010/12010	hoja ruleta	L/2 - 10	4 Unidades para 2 hojas
			L/3 + 11	6 Unidades para 3 hojas
			L/4 + 7.6	8 Unidades para 4 hojas
	8984 A497011B	acople 4 hojas (poliamida)	H - 73	1 Unidad
	VIDRIO	vertical vidrio	H - 186.4	nº de unidades = nº hojas
		horizontal vidrio	L/2 - 123.7	2 unidades = para 2 hojas
			L/3 - 102.8	3 unidades = para 3 hojas
			L/4 - 111.7	4 unidades = para 4 hojas

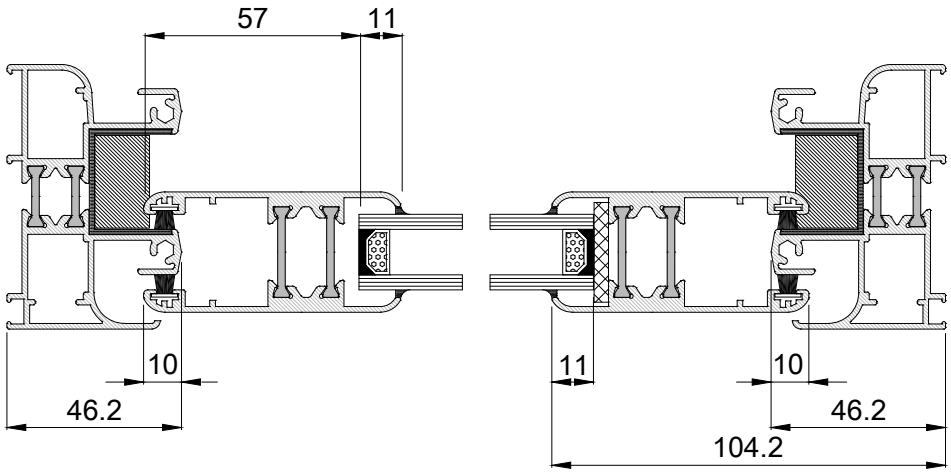

extrugasa

Huecos de vidrio

Glazing options

HUECOS DE JUNQUILLO PARA MARCO:

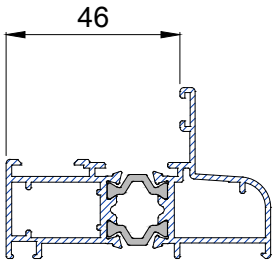

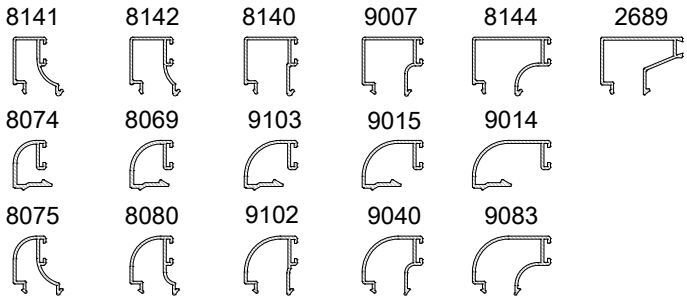

33	29	25	22	15	13.5

HUECOS DE JUNQUILLO PARA MARCO:

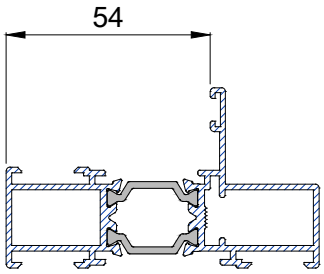

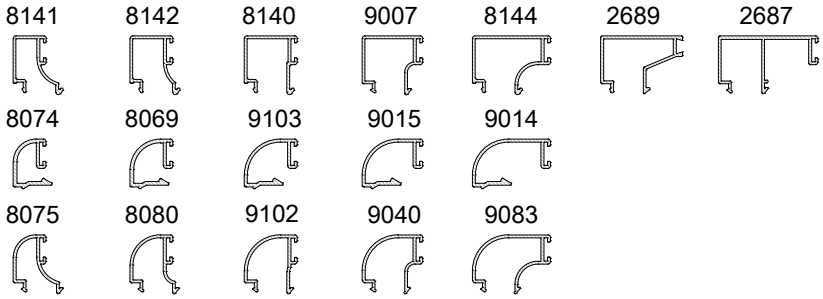

41	37	33	30	23	21.5	14.5

Gasket — Gomas

	Código Code	Descripción y características Description and properties
	A497731B	Goma central (EPDM) (3700-G) Central Gasket (EPDM)
	A497056B	Goma central (EPDM) (T-1580) Central Gasket (EPDM)
	A495094B	Goma acristalar precortada (1,7 - 2,7 mm, EPDM) (T-1102) Wedge gasket (glazing) (1,7 - 2,7 mm, EPDM)
	A495095B	Goma acristalar precortada (2,5 - 4 mm, EPDM) (T-1103) Wedge gasket (glazing) (2,5 - 4 mm, EPDM)
	A495096B	Goma acristalar precortada (3,5 - 5 mm, EPDM) (T-1104) Wedge gasket (glazing) (3,5 - 5 mm, EPDM)
	A495097B	Goma acristalar precortada (4,5 - 6 mm, EPDM) (T-1105) Wedge gasket (glazing) (EPDM)
	A495098B	Goma acristalar precortada (5 - 7 mm, EPDM) (T-1106) Wedge gasket (glazing) (EPDM)
	A497960B	Goma exterior (E-312) Gasket frame (EPDM)
	A497387B	Goma de registro (E-307/3) Gasket register

Accesorios

Hardwares

Código
Code

A497692B

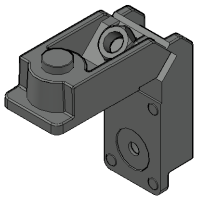

Escuadra (23 x 14)
Corner cleat

A497981B

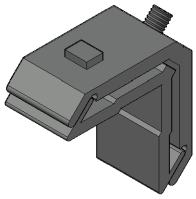

Escuadra 26-2414-C
Corner cleat

A497182B

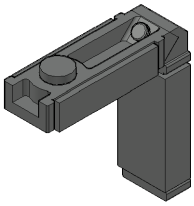

Escuadra 9036/36 P.V.C.
Corner cleat

A497654B

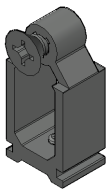

Tope para zanca 1418
Cleat fix (bracket)

Código
Code

A497466B

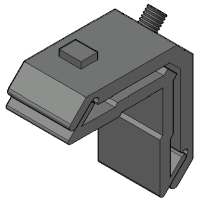

Escuadra 26-2414-90
Corner cleat

A497460B

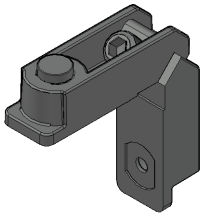

Escuadra 0427
Corner cleat

A497929B

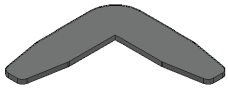

Escuadra alineamiento para hoja
Alignement cleat

A497926B

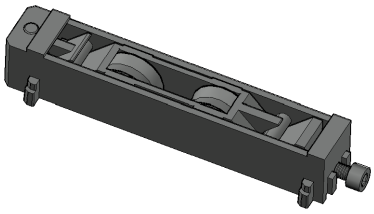

Rueda corte perimetral (M-645-A)
Perimetral cut roller

Hardwares

Accesorios

Código
Code

A497901B

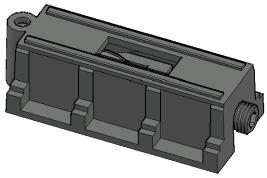

Rueda simple (5063)
Single roller

A497398 *

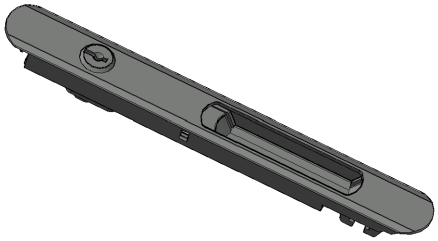

Cierre de clipar con llave
Pressure closure with key

A497073 *

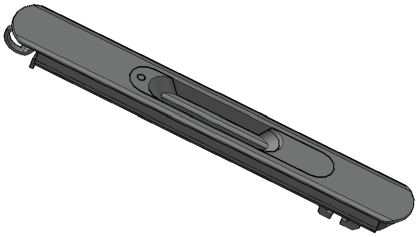

Cierre con doble muelle (2992)
Closure with double spring

A497930 *

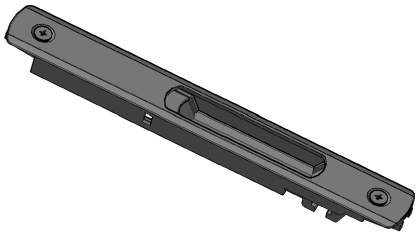

Cierre de embutir
Mortise closure

Código
Code

A497482 *

Cierre de clipar
Pressure closure

A495413 *

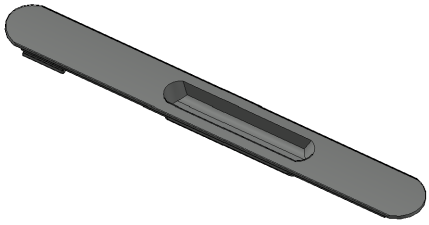

Uñero de embutir gamma
Mortise hangnail

A495412 *

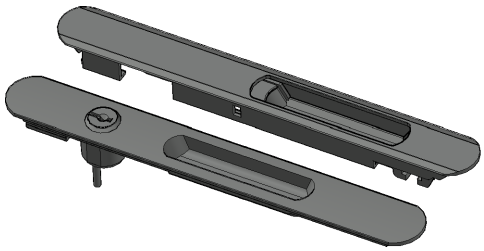

Cierre doble con llave
Double closure with key

A497933B

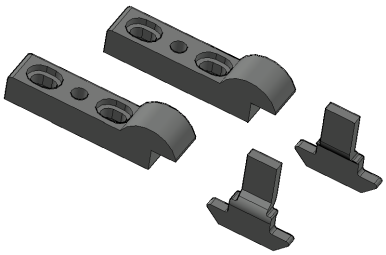

Kit cierre corte recto (2290111)
Straight cut closure kit

Accesorios Hardwares

Código
Code

A497205B

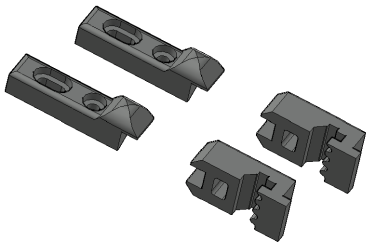

Gancho para cierre A497073
Hook for closure A497073

A495411B

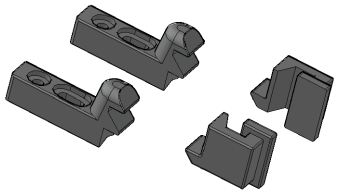

Kit de cierre corte perimetral con microventilación
Perimeter cut closure kit with microventilation

A497233B

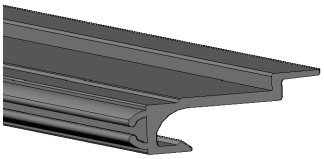

Engatillado para 8175 (862.341R1)
Interlock plastic profile

A497877B

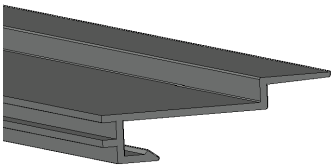

Engatillado T-488
Interlock plastic profile

Código
Code

A497968B

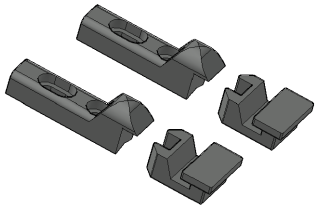

Kit cierre corte perimetral (2251014)
Perimeter cut closure kit

A497176B

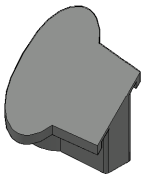

Tapa hoja refuerzo (7093471)
Reinforcement sash cover

A497235B

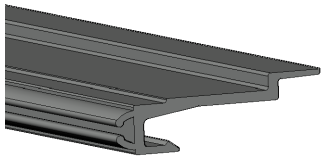

Engatillado para 8174 (861.364R1)
Interlock plastic profile

A497876B

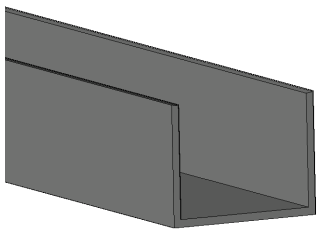

U de PVC (T006)
PVC U

Hardwares Accesorios

Código
Code

A497409 *

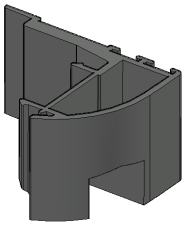

Tapeta hoja central 9036
Central sash cover

A497911B

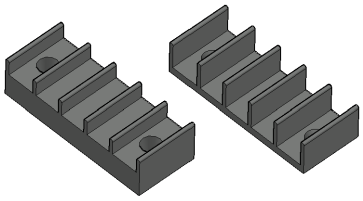

Juego cortavientos (3011)
Windbreak set

A497071B

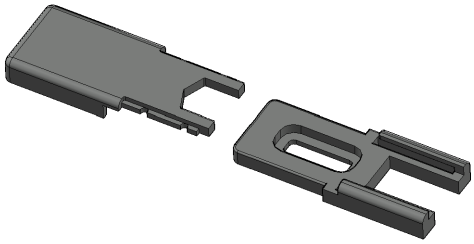

Tapeta hoja central S-75 (TAP43)
Central sash cover

A495414 *

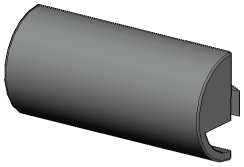

Tapeta de desagüe curvo
Drain curved cover

Código
Code

A497408 *

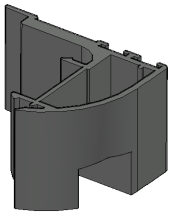

Tapeta hoja central 12010
Central sash cover

A495072B

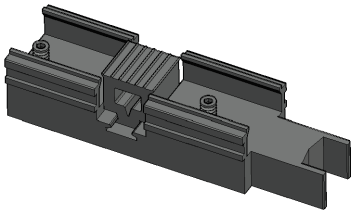

Tope amortiguador (GA-3629)
Straight cur roller

A497534 *

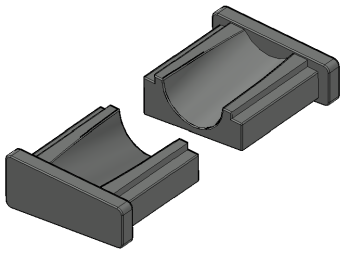

Tope goterón
Raindrop top

A497647 *

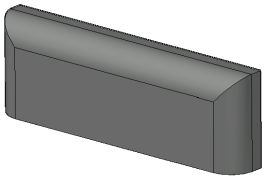

Tapeta de desagüe recto
Drain straight cover

Accesorios Hardwares

Código
Code

A497666B

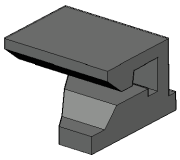

Grapa de junquillo redondo
Clamp round glazing bead

Código
Code

A497011B

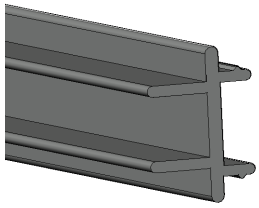

Acople 4 hojas
Connection 4 sashes

A4000056 *

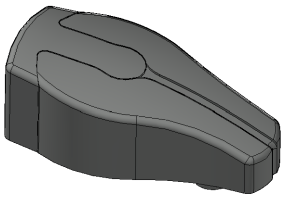

Tope para corredera
Stop for slide

Hardwares Accesorios

Código
Code

A494170 *

Manilla Atlanta (7x20-30)
Atlanta handle (7x20)

A494299 *

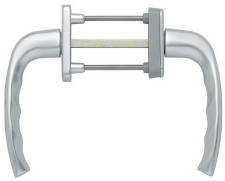

Manilla Atlanta int./ext.
Atlanta handle inside/outside

A495792 *

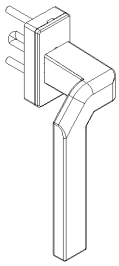

Manilla Kora acodada dcha.
Right angled Kora handle

A495796 *

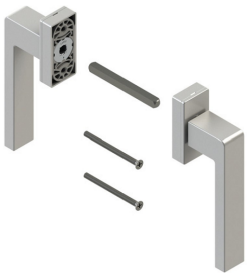

Manilla Kora int./ext. (7x45)
Kora handle inside/outside (7x45)

Código
Code

A494298 *

Manilla Atlanta con llave (7x32-42)
Atlanta handle with key (7x32)

A495791 *

Manilla Kora (7x45)
Kora handle (7x45)

A495793 *

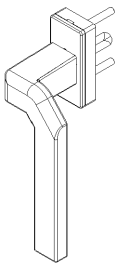

Manilla Kora acodada izda.
Left angled Kora handle

A494303 *

Manilla Toulon (7x20-30)
Toulon handle (7x20)

extrugasa

Accesorios

Hardwares

Código
Code

A494302 *

Manilla Toulon Secuforte (7x20-30)
Toulon Securforte handle (7x20)

A495797 *

Manilla NP redonda (7x44)
Round NP handle (7x44)

A494300 *

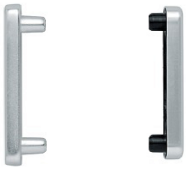

Roseta int./ext.
Rossette interior/exterior

A495750 *

Cierre poligonal multipunto derecha
Right multipoint polygonal closure

Código
Code

A495798 *

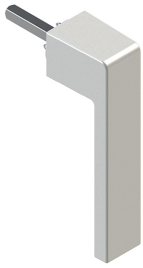

Manilla NP cuadrada (7x44)
Square NP handle (7x44)

A396137B

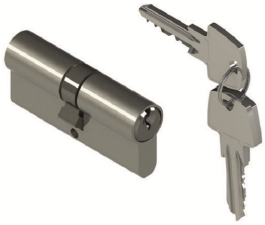

Cilindro 30x30
Cylinder

A495802 *

Escudo
Shield

A495751 *

Cierre poligonal multipunto izquierda
Left multipoint polygonal closure

Hardwares

Accesorios

Código
Code

A495752 *

Asa con cierre multipunto
Handle with multipoint closure

A495817 *

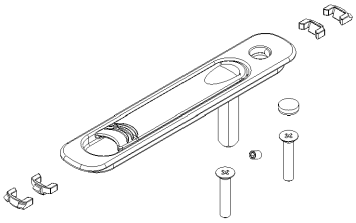

Tirador de embutir
Mortise handle

Accesorios

Hardwares

Herrajes necesarios

Cant.	Denominación			Referencia
1	Cremona Champion Plus			
	Long.	Nº Bulones	Cota Manilla	
	273	1	130	A495785B
	600	2	300	A495786B
	1000	2	500	A495787B
	1800	3	900	A495788B
	Calce de Apoyo Cremona			
3	Cremona 273			A495846B
4	Cremona 600			
5	Cremona 1000			
7	Cremona 1800			
1,2 ó 3	Cerradero			A495782B
1,2 ó 3	Calce cerradero			A495818B
1	Seguro Anti-elevación			A495783B
1	Antifalsa maniobra Champion Plus			A495799B
1	Manilla			Págs: 37-38-39
2	Casquillo manilla			A495781B

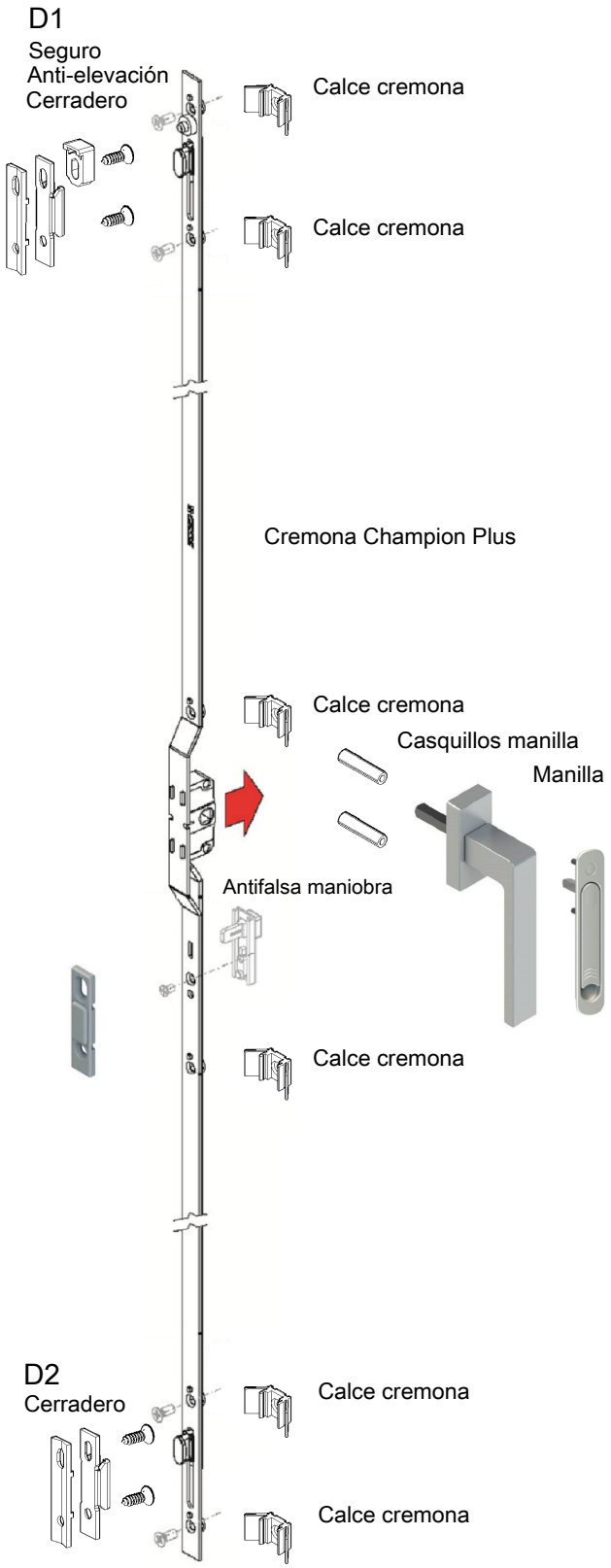

Detalle 1

Seguro
Anti-elevación
Cerradero

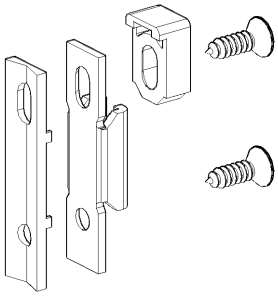

Detalle 2

Cerradero

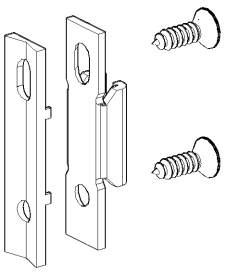

Hardwares

Accesorios

Herrajes necesarios

Cant.	Denominación			Referencia
1	Cremona Champion Plus con cilindro			
	Long.	Nº Bulones	Cota Manilla	
	1800	3	900	A495789B
	Calce de Apoyo Cremona			
7	1800			A495819B
3	Cerradero			A495782B
1,2 ó 3	Calce cerradero			A495818B
1	Seguro Anti-elevación			A495783B
1	Antifalsa maniobra Champion Plus			A495799B
1	Manilla doble			Págs: 37-38-39
2	Casquillo manilla			A495781B
1	Roseta int/ext			A494300
1	Cilindro 30 x 30			A396137B

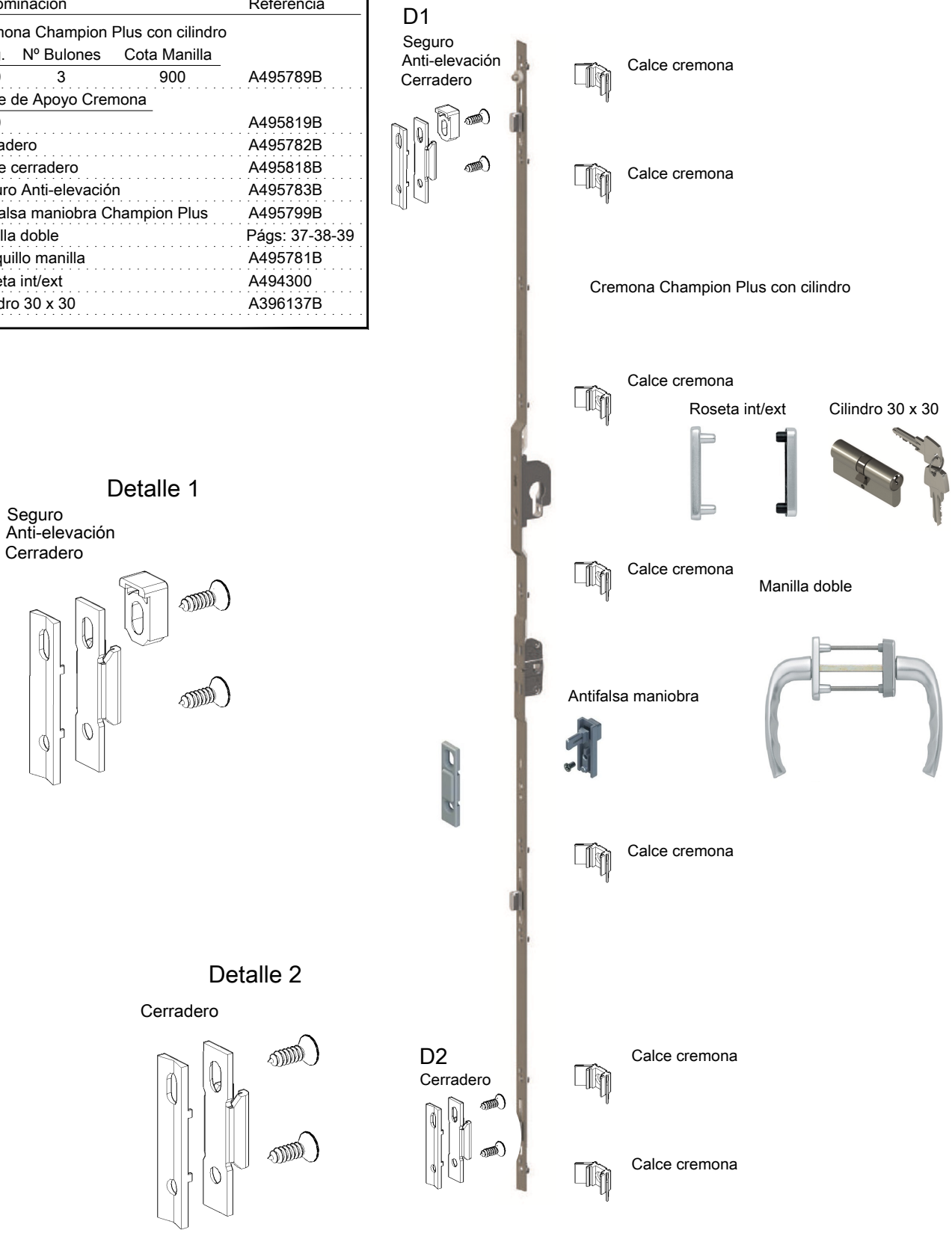

extrugasa

Troquel

Punch machine

A498026B

Troquel L-86

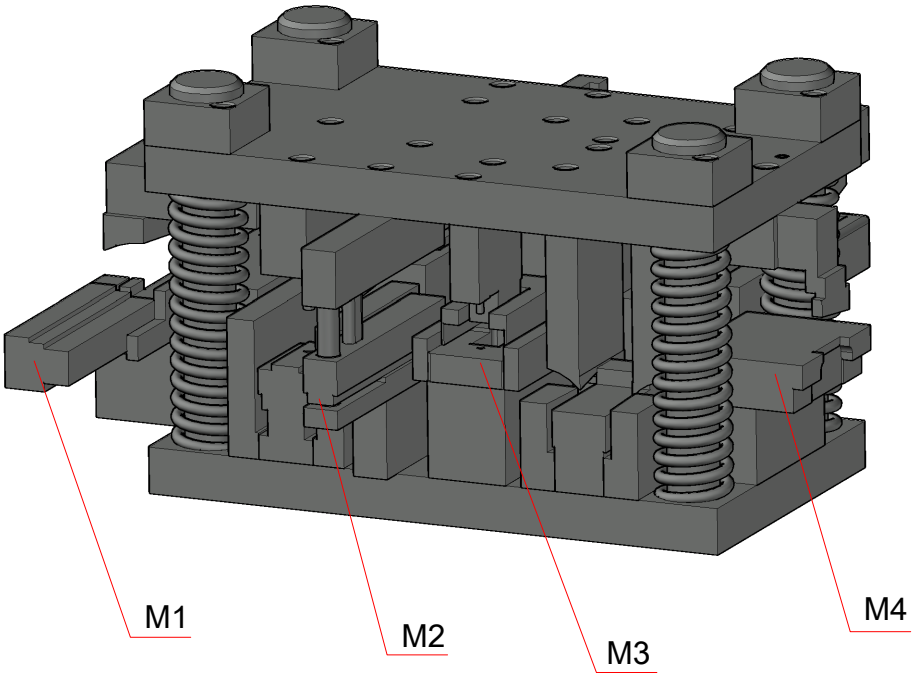

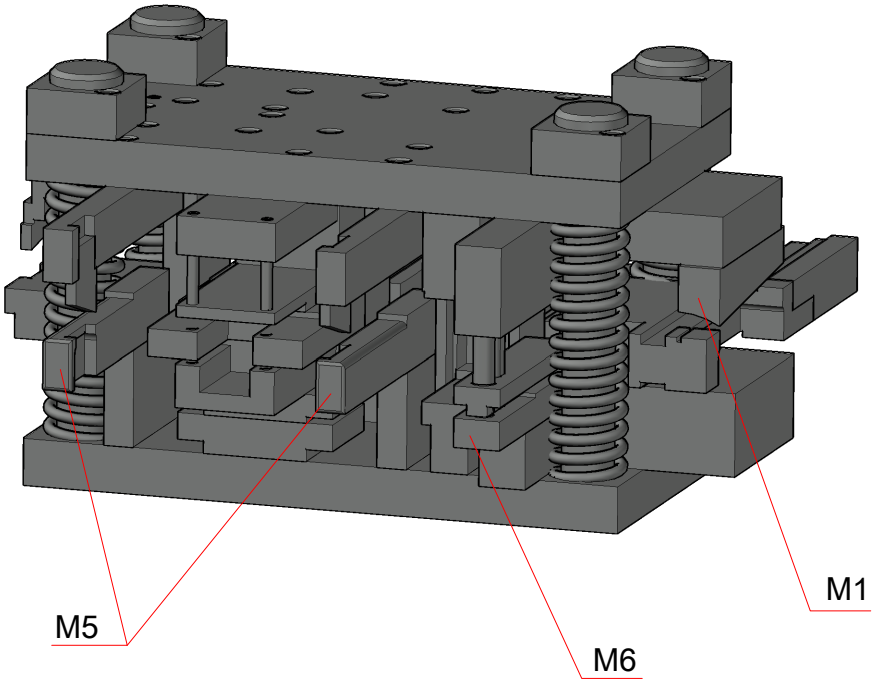

M1
Mecanizado para el cierre

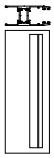

M2
Mecanizado escuadras
A497182B y A497460B

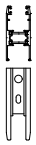

M3
Mecanizado engatillados
9039 y 12011

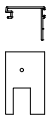

M4
Mecanizado desagüe carril

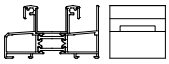

M5
Mecanizado desagües
frontales marco

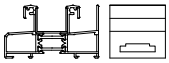

M6
Mecanizado escuadra
tetón retráctil

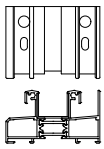

Assembling

Montajes

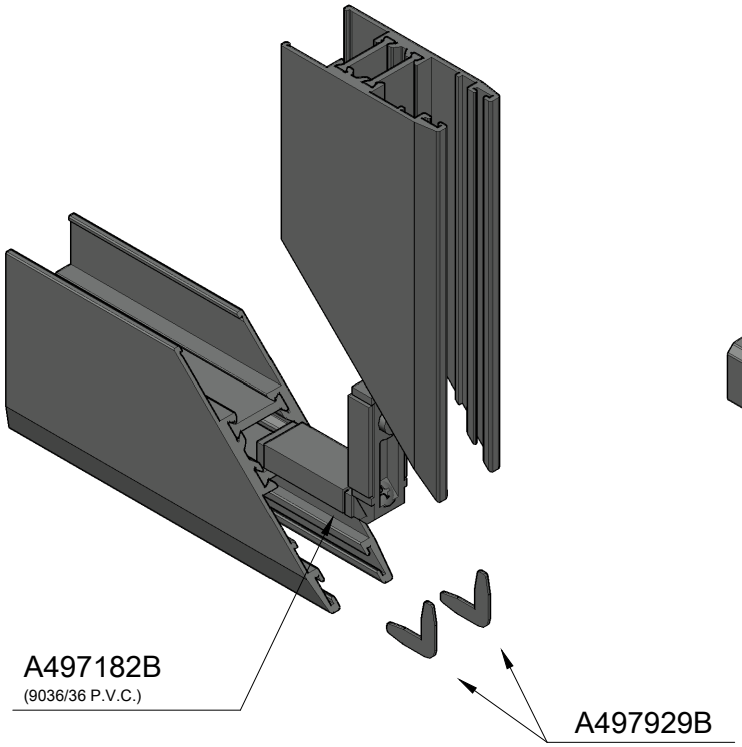

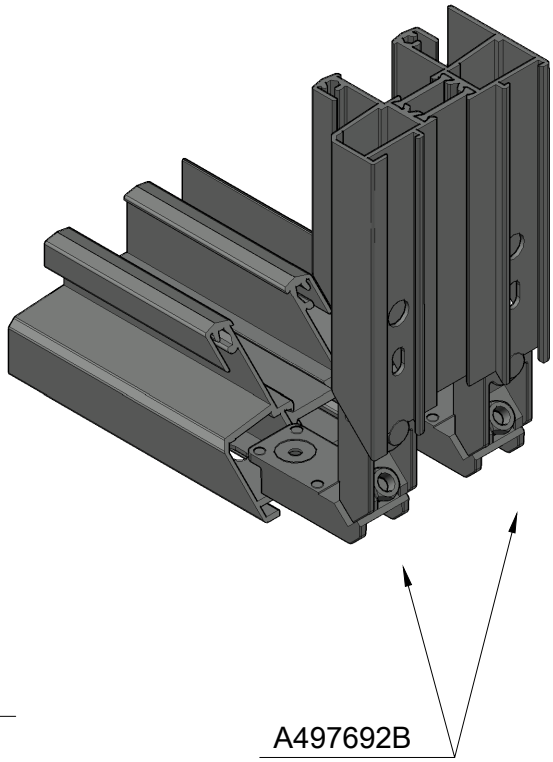

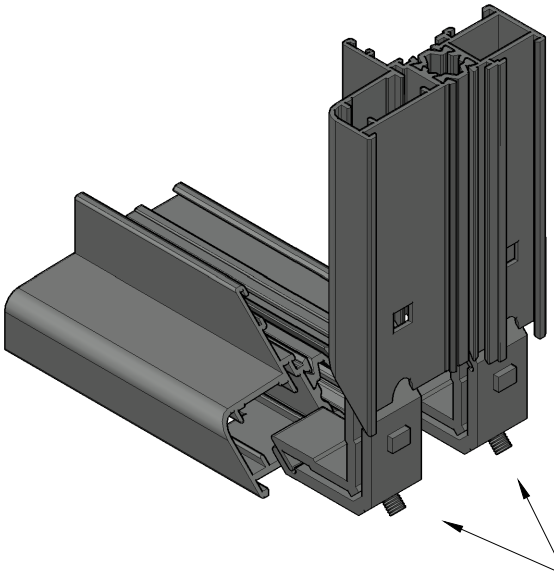

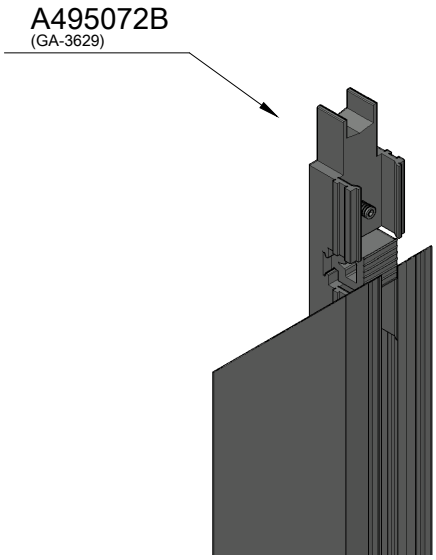

Montajes

Assembling

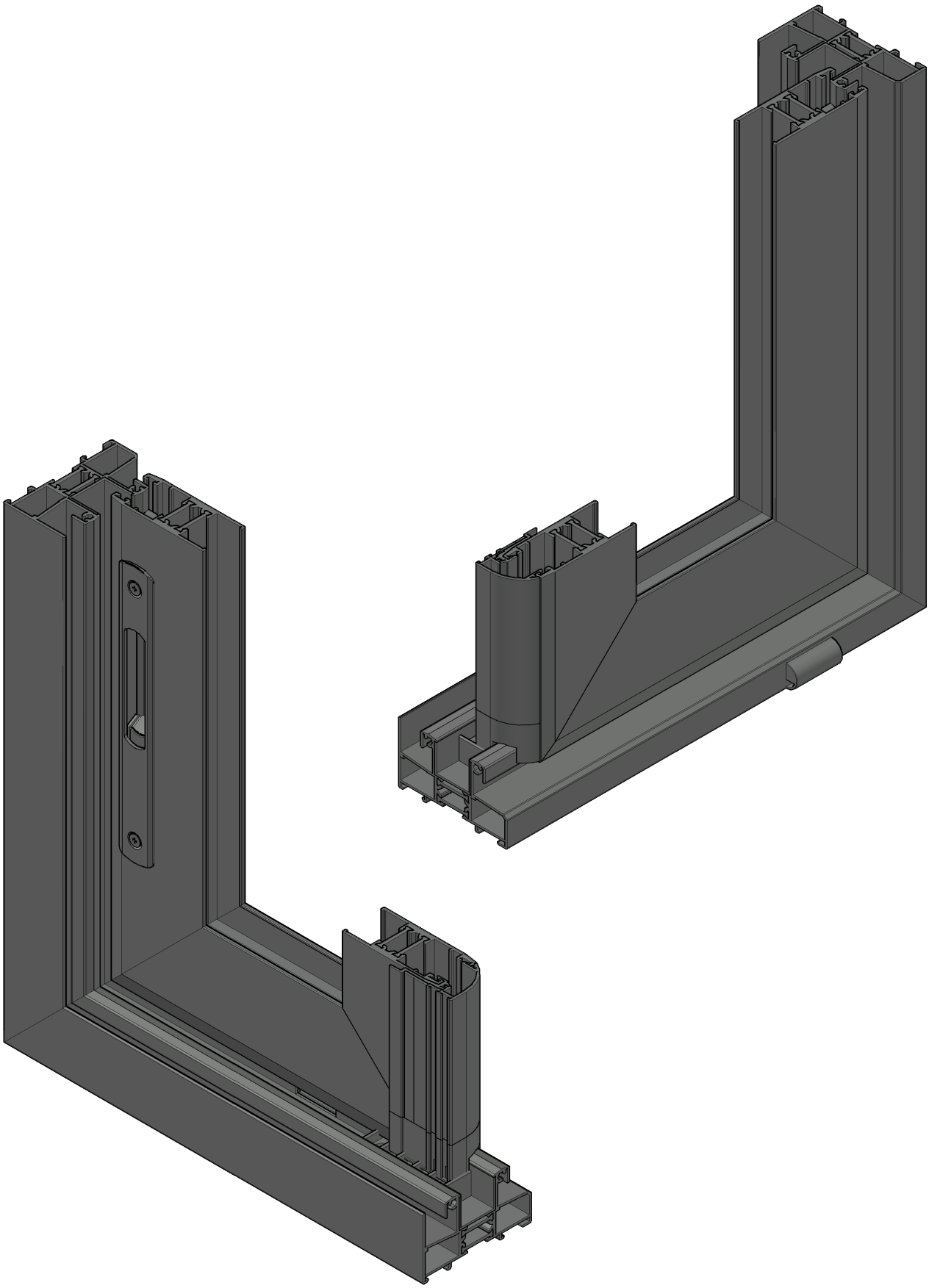

Assembling

Montajes

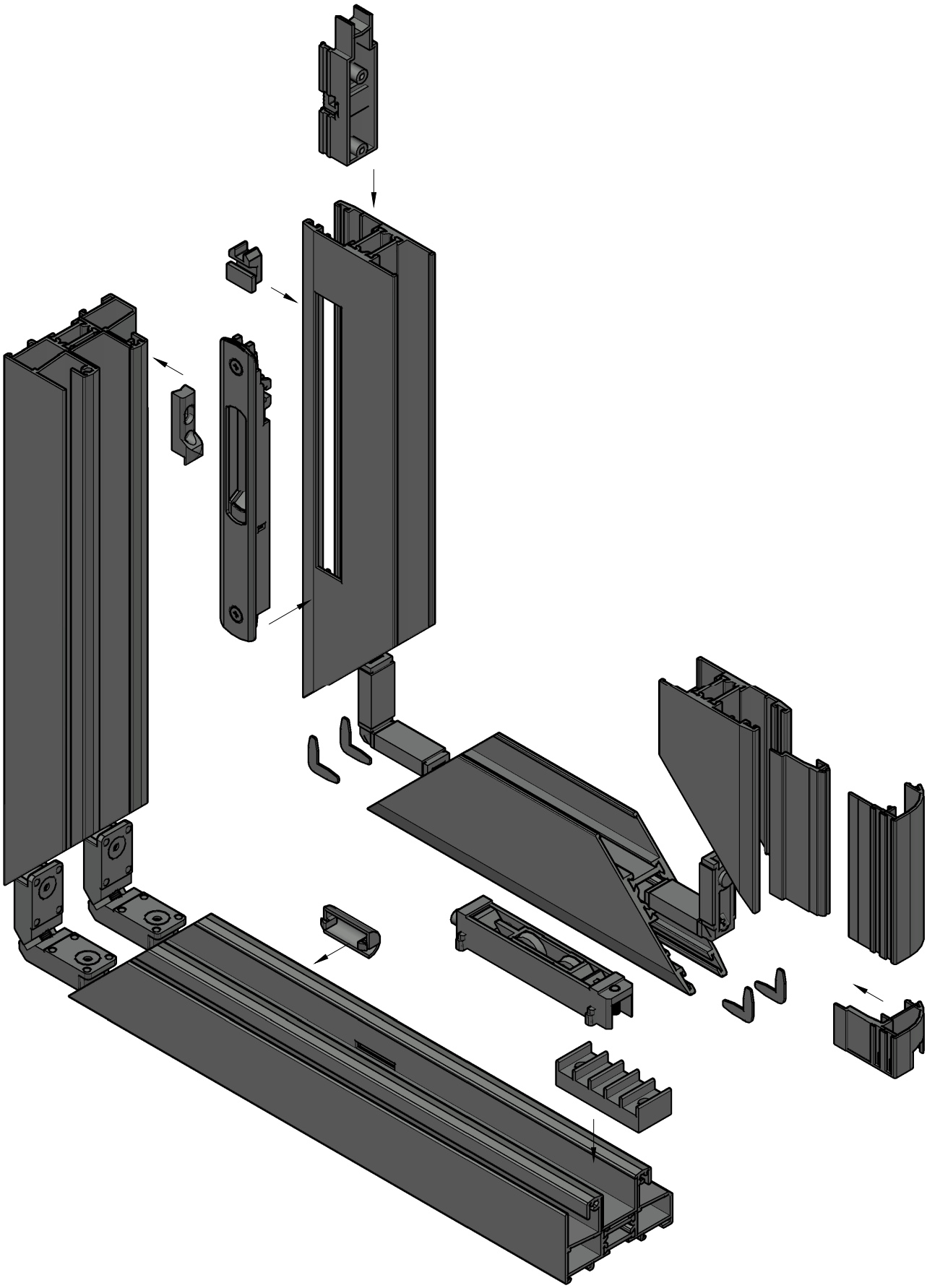

Mecanizados

Technical machining drawings

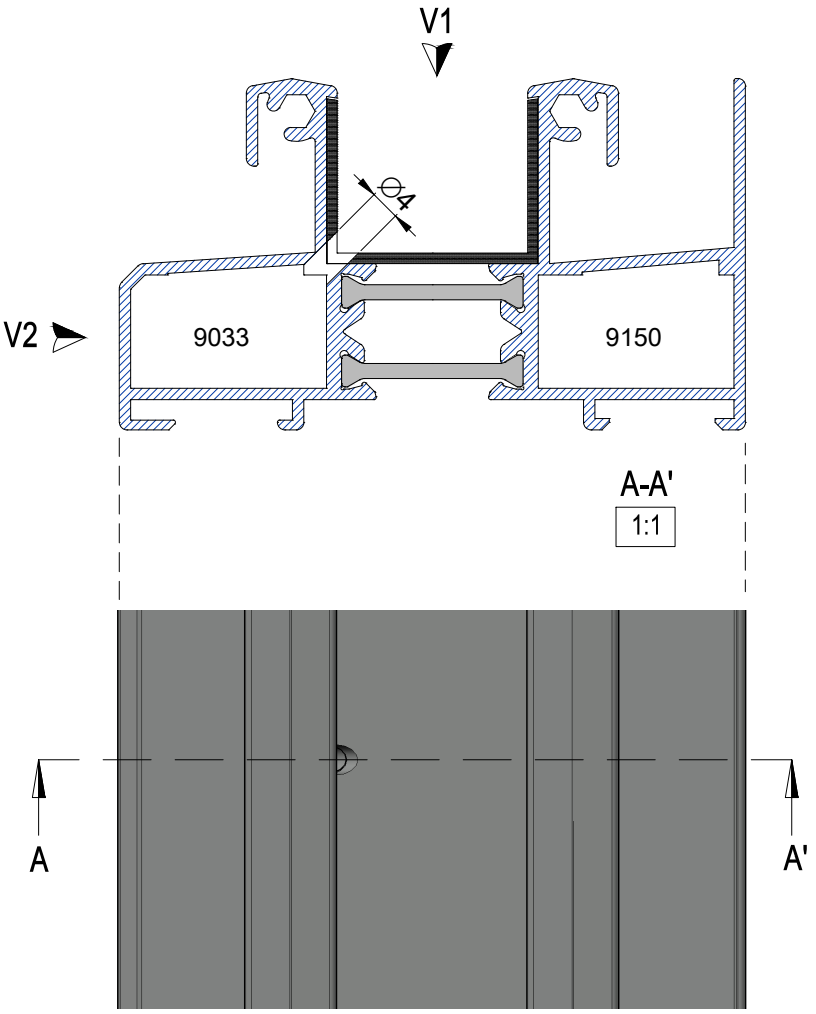

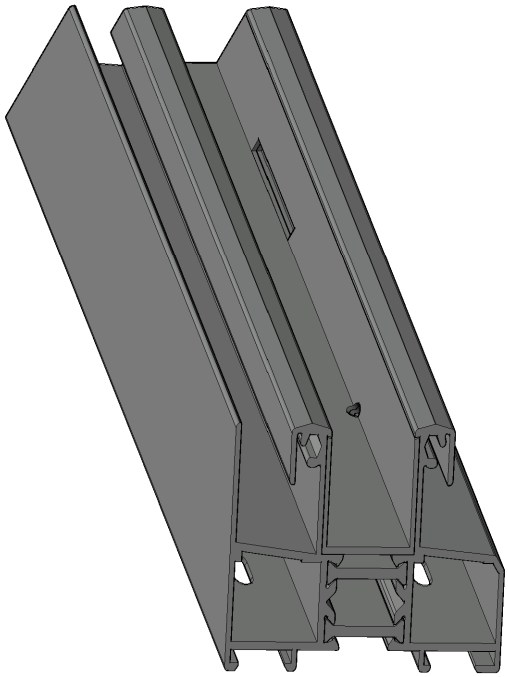

Mecanizado desagüe canal marco V1 1:1

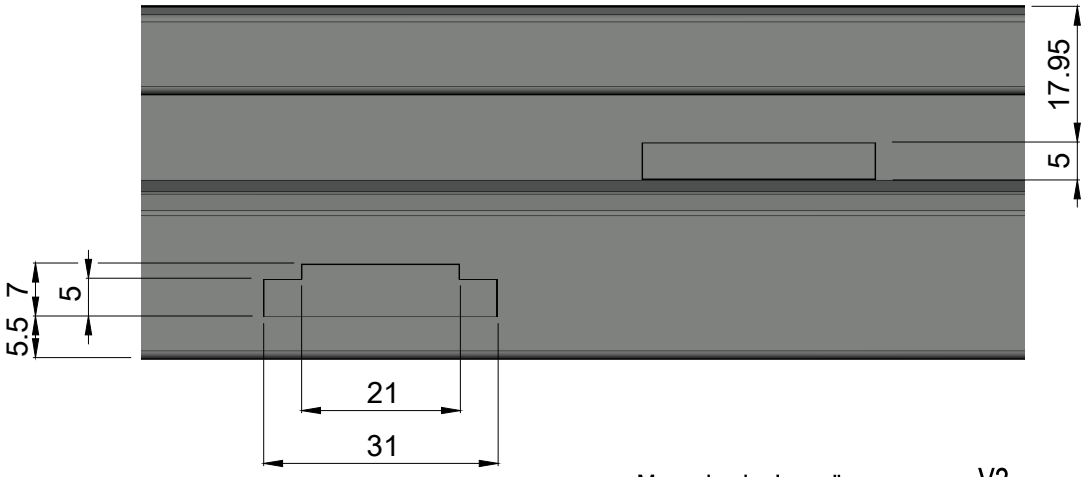

Mecanizado desagüe marco V2
M4 y M5 1:1

Technical machining drawings

Mecanizados

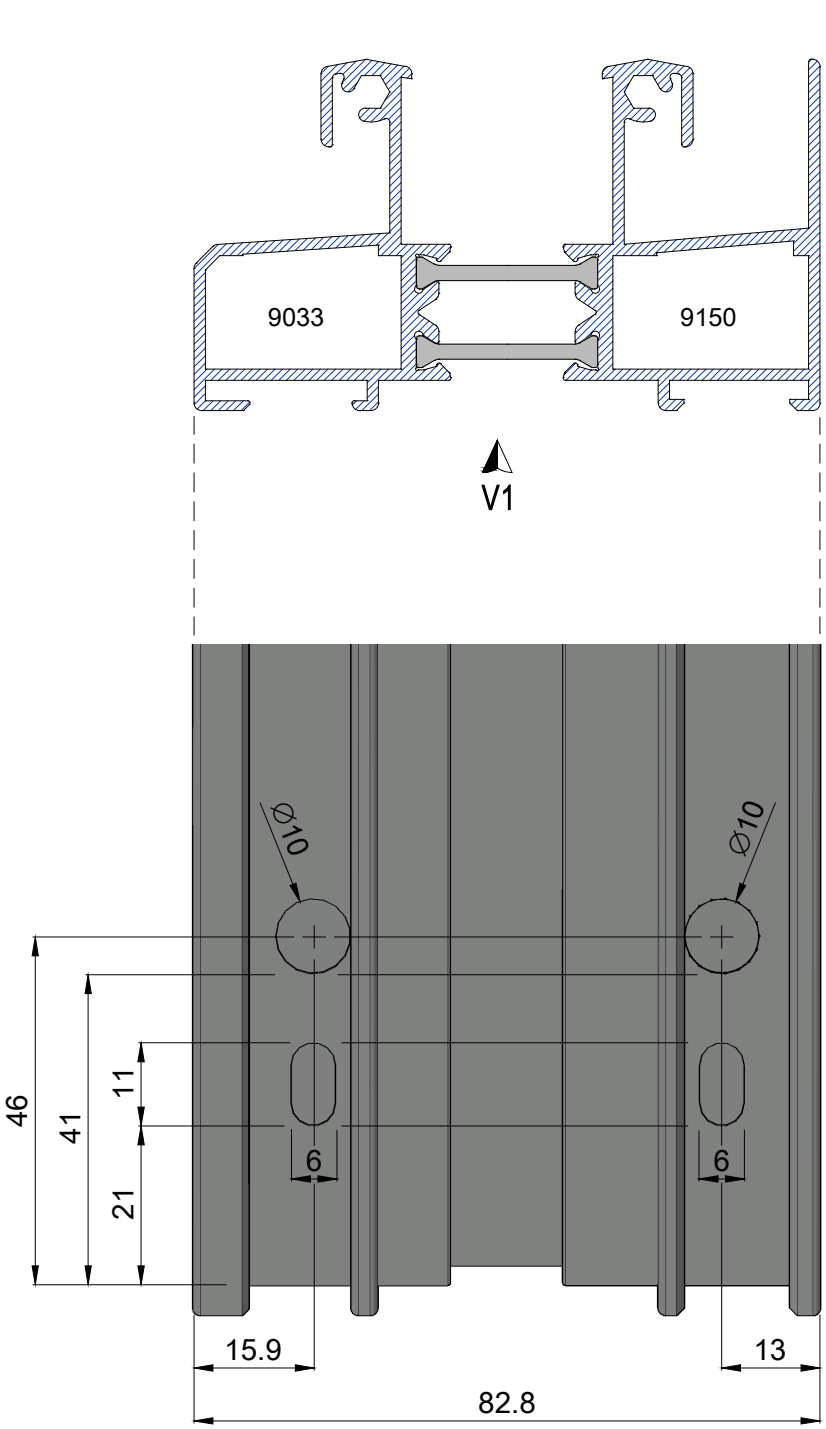

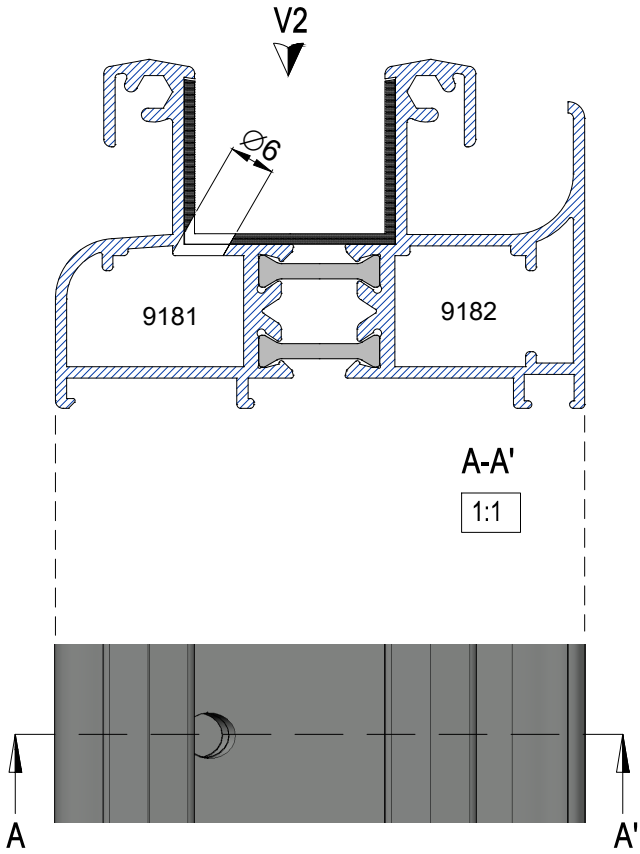

Mecanizado desagüe marco V2 1:1

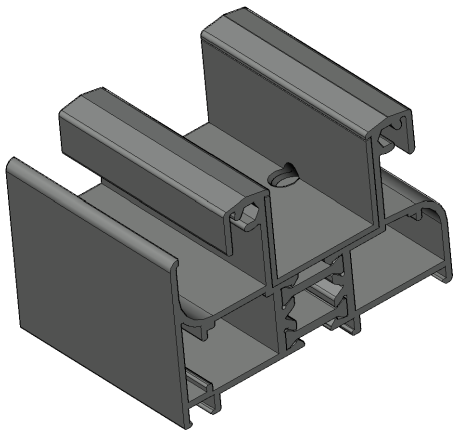

Mecanizado escuadra de tetón retráctil marco V1
M8 1:1

extrugasa

Mecanizados

Technical machining drawings

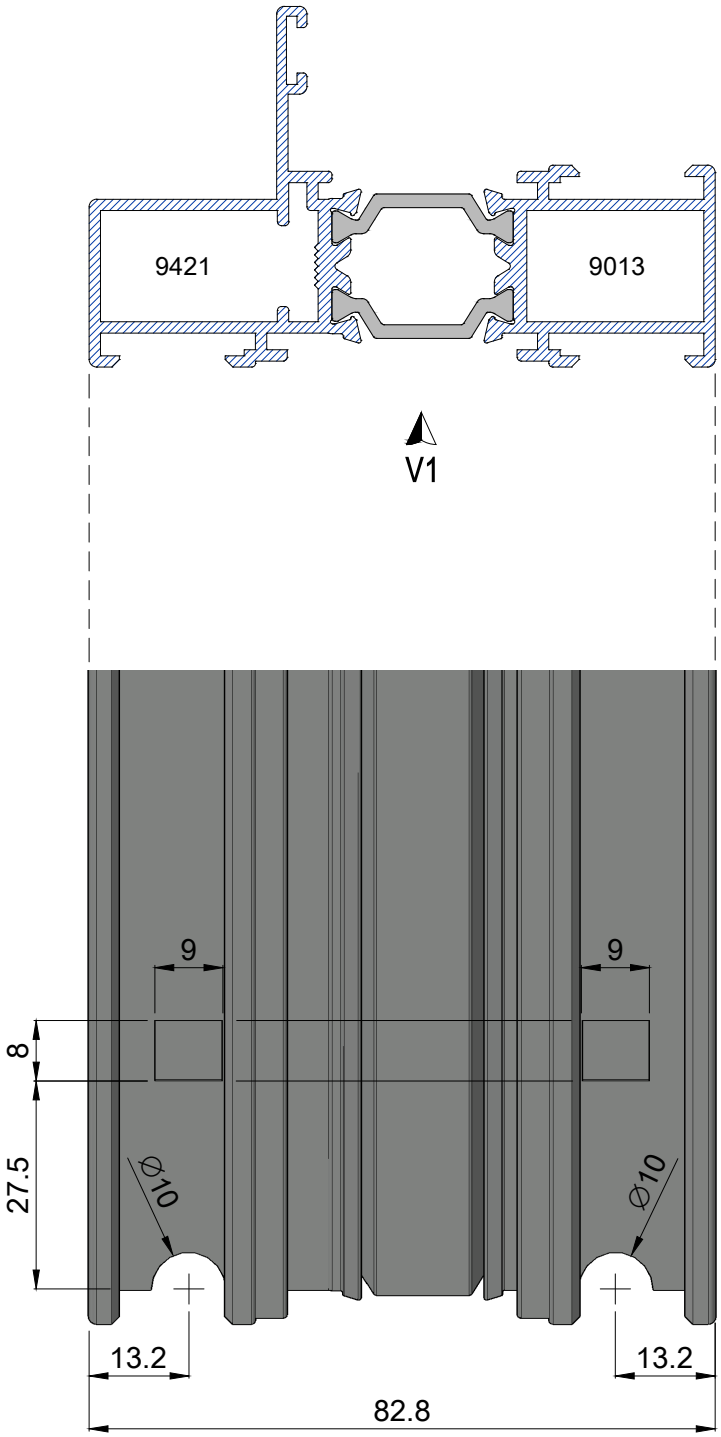

Mecanizado escuadra de vértice marco

V1

1:1

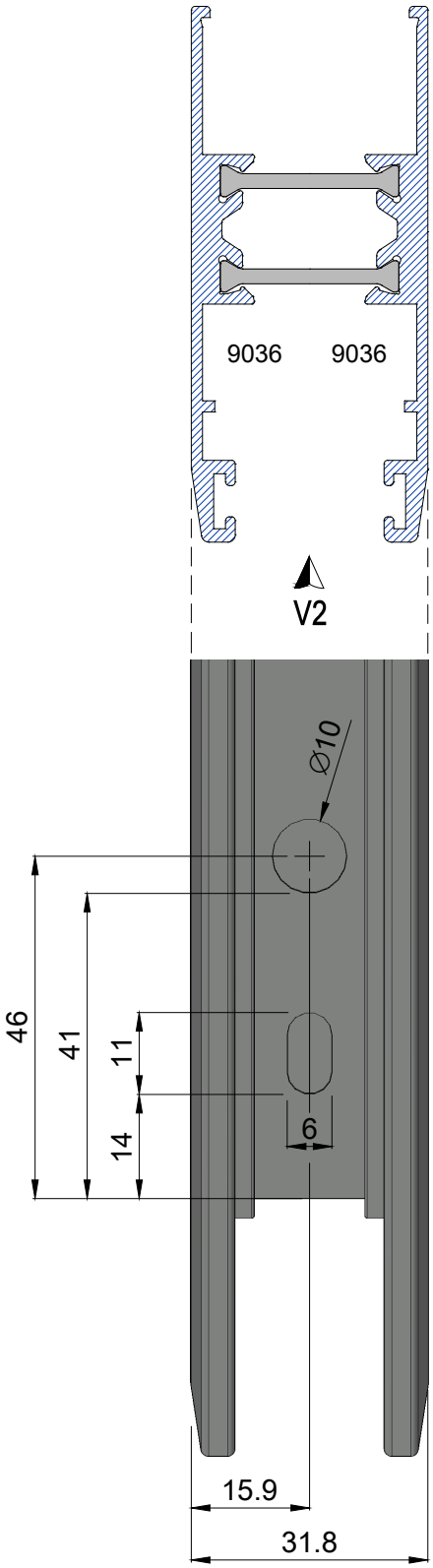

Mecanizado escuadra de tetón retráctil hoja

M2

V2

1:1

Technical machining drawings

Mecanizados

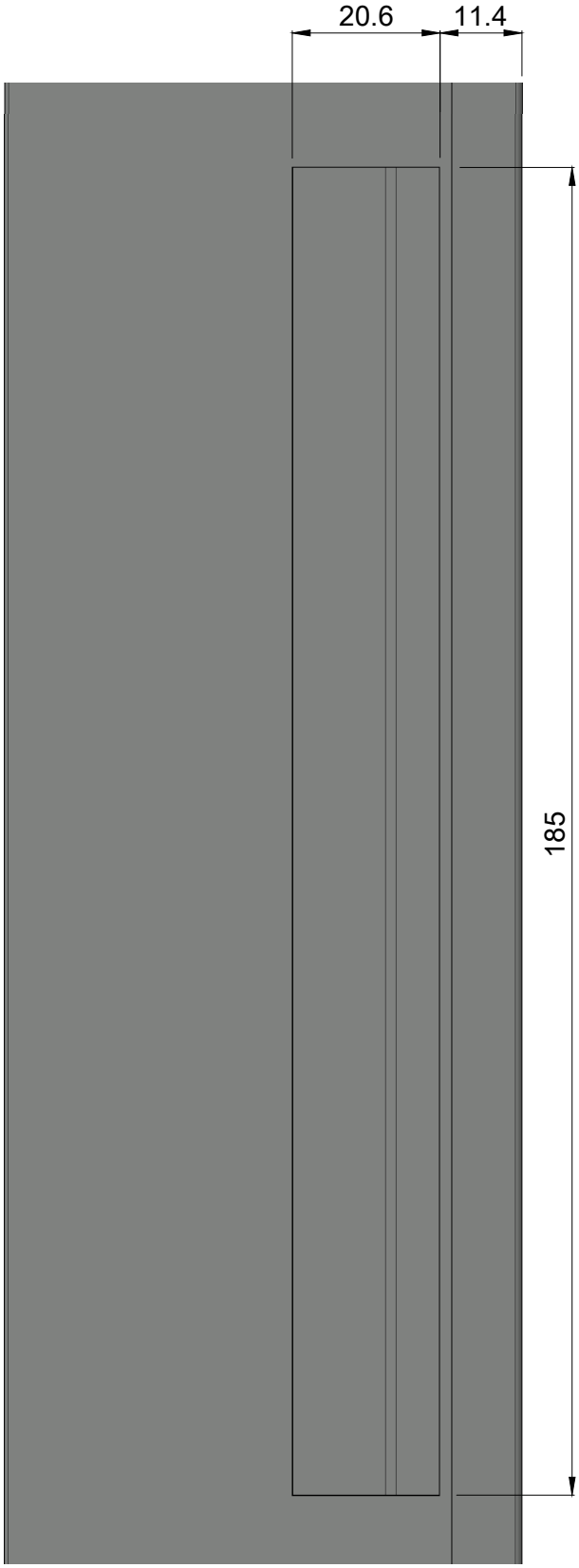

Mecanizado cierre hoja — V1

M1 — 1:1

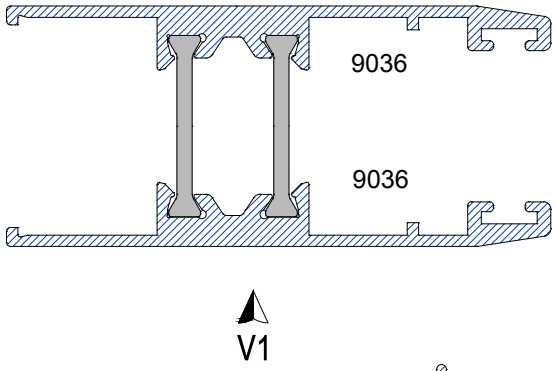

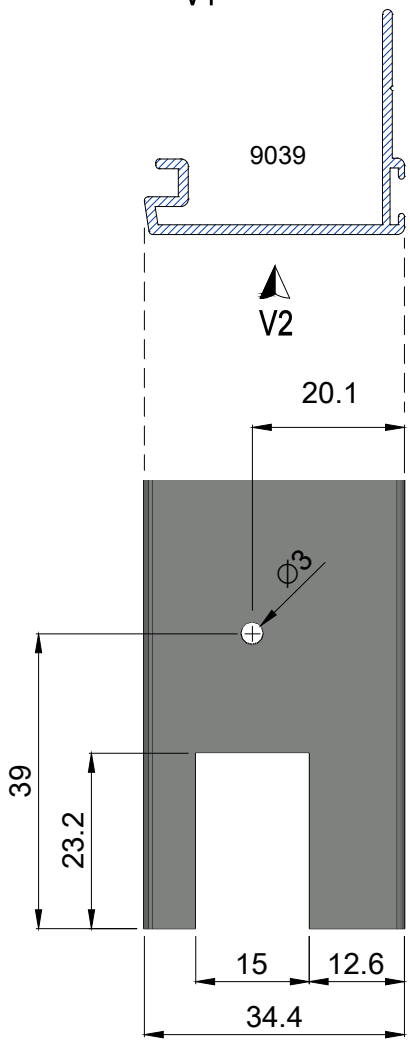

Mecanizado engatillado — V2

M3 — 1:1

extrugasa

Mecanizados

Technical machining drawings

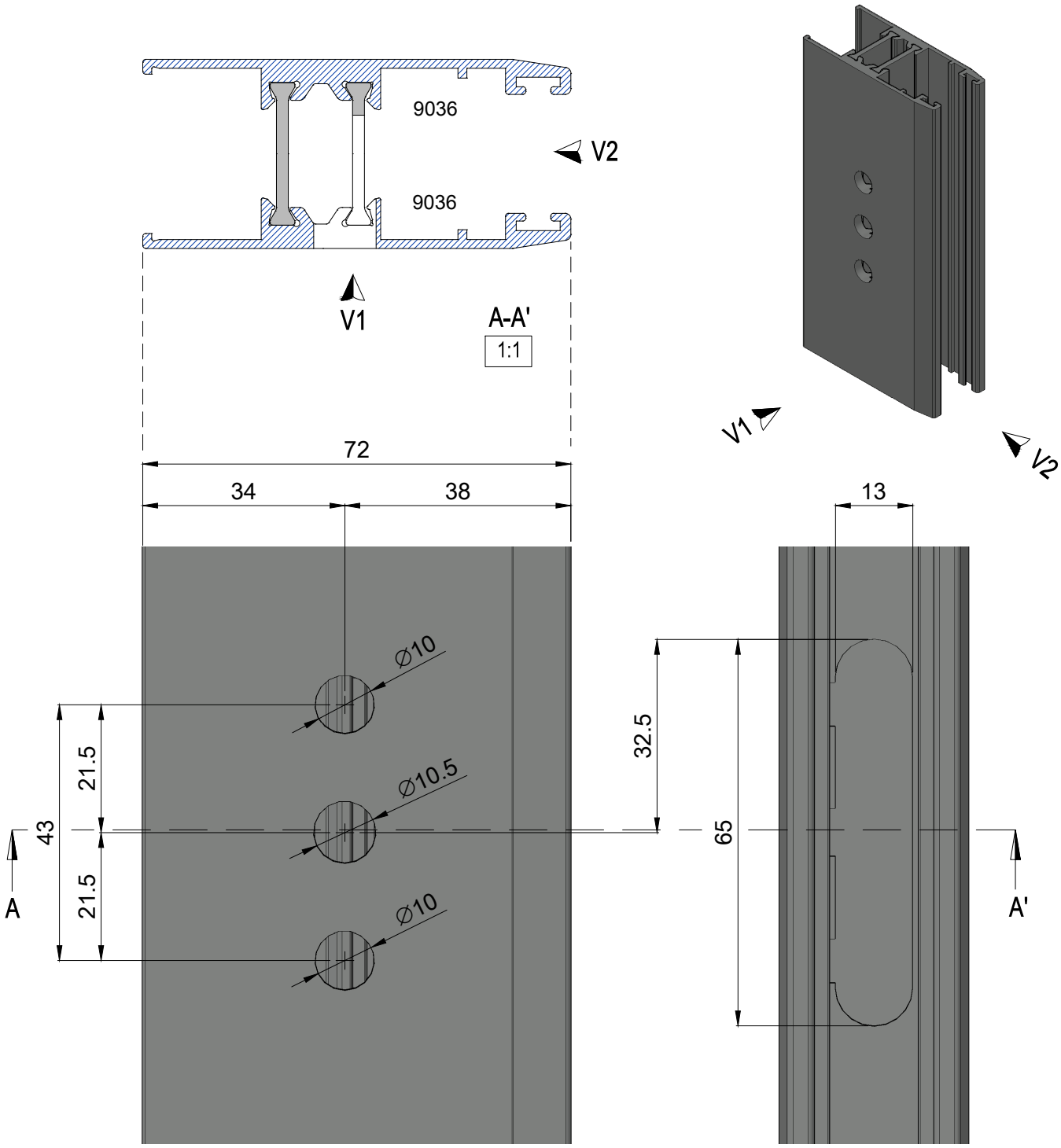

Mecanizado cierre multipunto V1 1:1

Mecanizado cierre multipunto V2 1:1

Technical machining drawings

Mecanizados

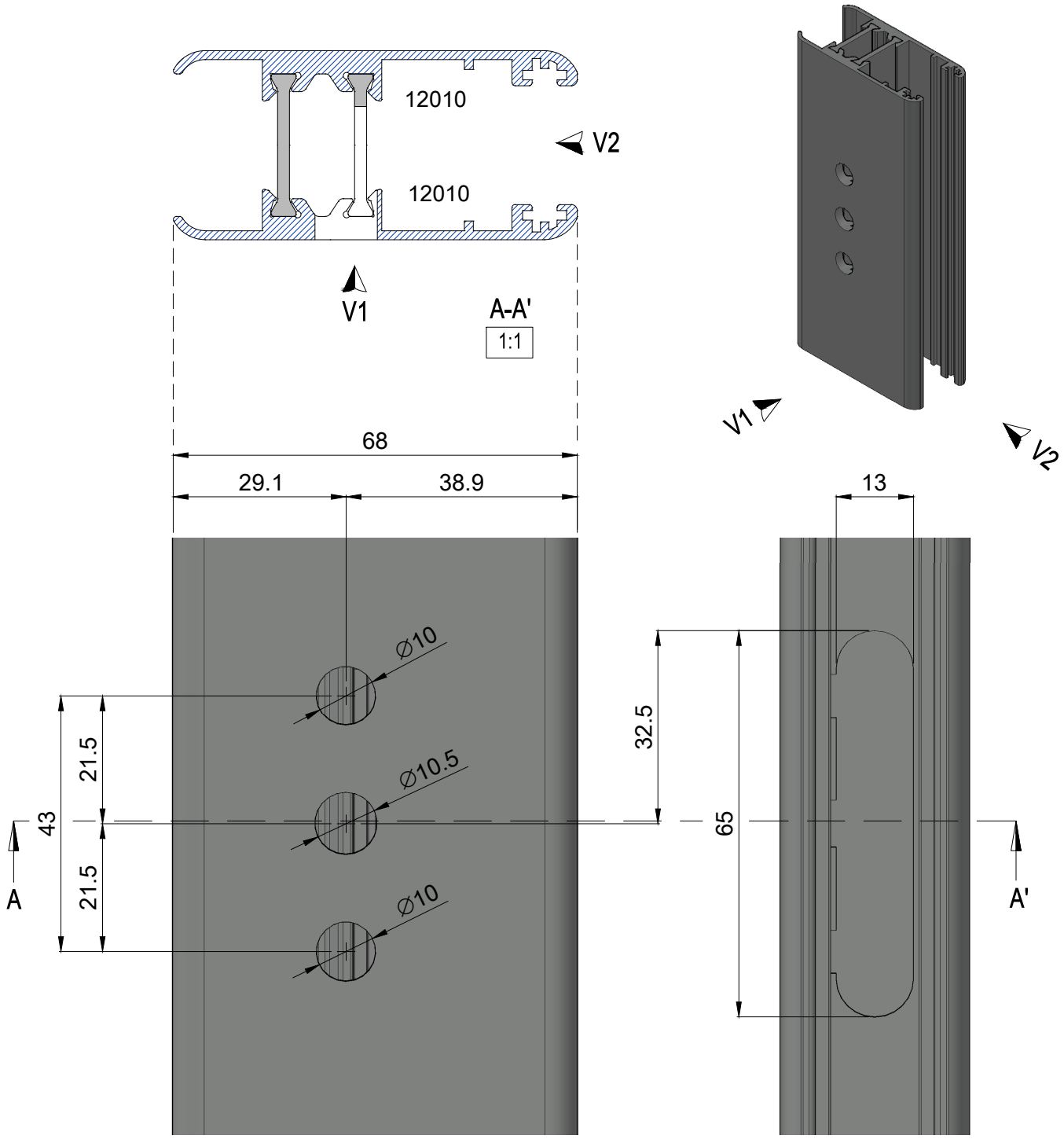

Mecanizado cierre multipunto V1 1:1

Mecanizado cierre multipunto V2 1:1

extrugasa

Mecanizados

Technical machining drawings

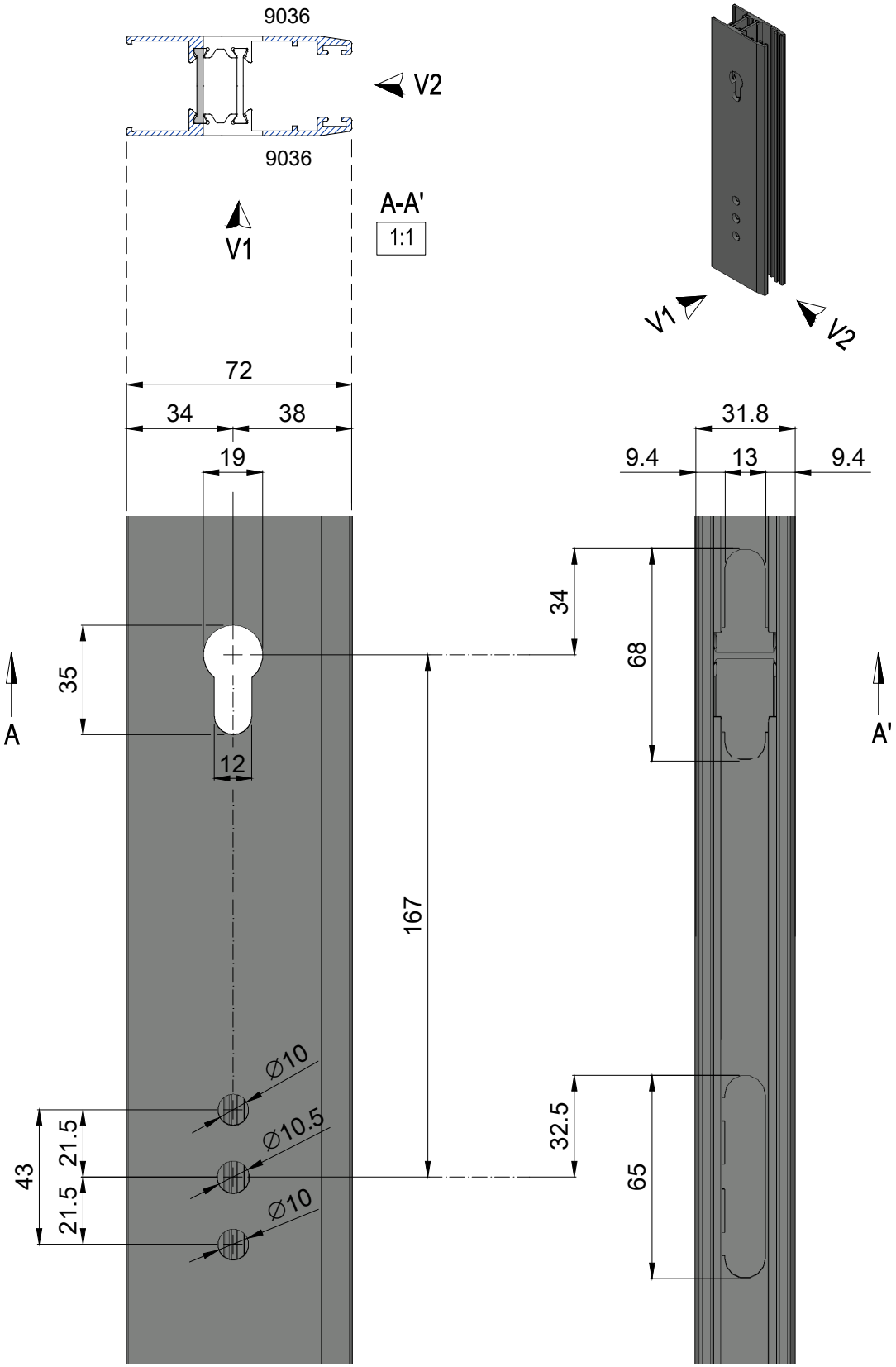

Mecanizado cierre multipunto V1 1:2

Mecanizado cierre multipunto V2 1:2

Technical machining drawings

Mecanizados

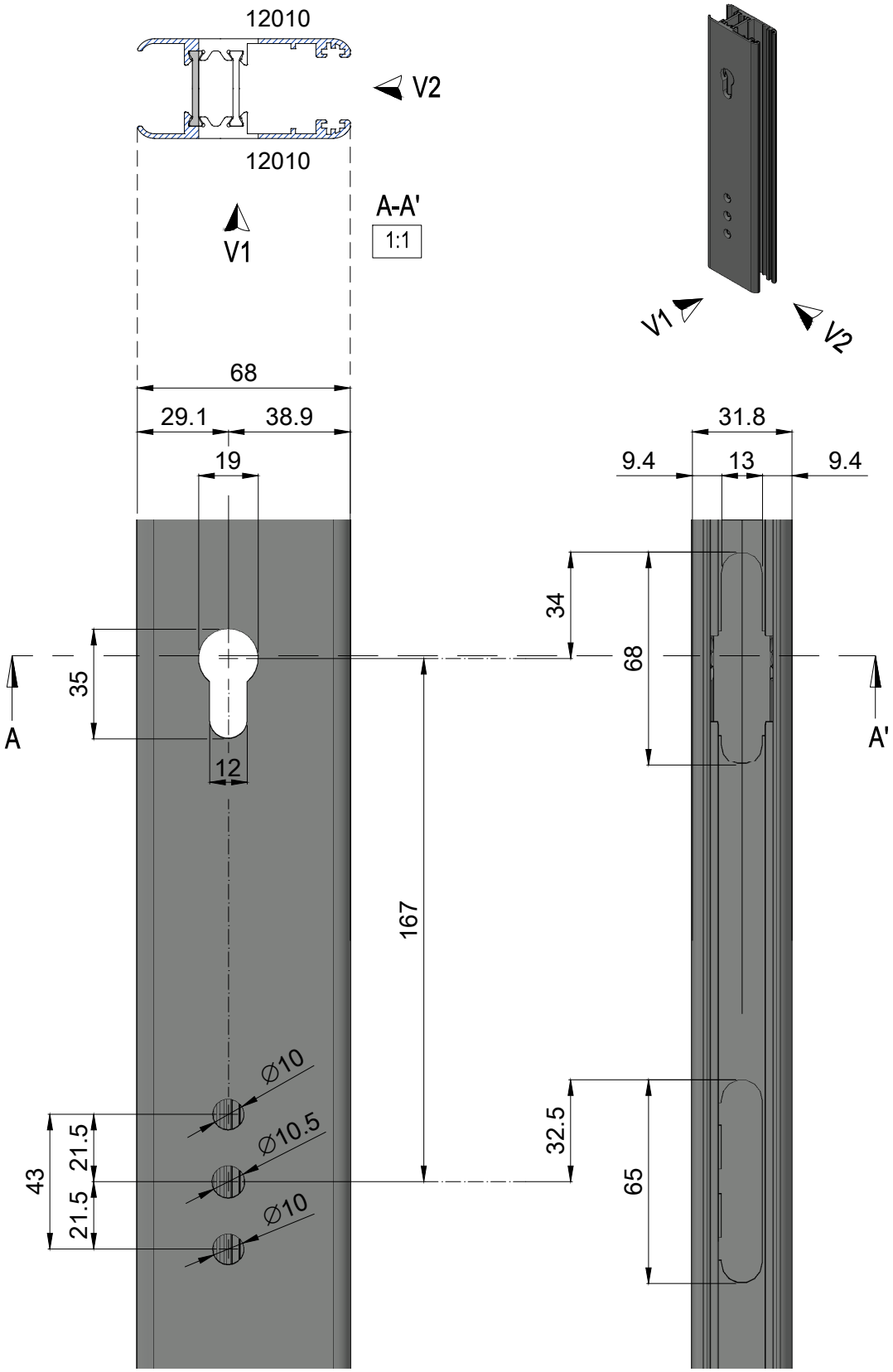

Mecanizado cierre multipunto V1 1:2

Mecanizado cierre multipunto V2 1:2

extrugasa

Aluminio en arquitectura e industria, soluciones y diseño

El Concepto **extrugasa** se apoya en tres pilares básicos que son los principales para el desarrollo de carpinterías con proyección y futuro:

- El **ahorro de energía**, ya que una carpintería de RPT con perfiles de aluminio bien concebida, y bien fabricada, junto a una buena instalación, es un factor determinante para conseguir un ahorro de energía eficaz.

- El **reciclado de los recortes de producción de los perfiles aluminio**, junto con los recortes que nos entregan los clientes, más la retirada del mercado de perfiles obsoletos permite, evidentemente, reducir la energía necesaria para la producción de nuevo material a nuestros proveedores, y mantener un perfecto equilibrio en el medio ambiente.

- **Optimización de los componentes de la materia prima**. Siendo el aluminio más puro nos permite garantizar una durabilidad y un envejecimiento mucho más tardío, lo cual nos garantiza que en las obras con cerramientos de aluminio, la existencia de degradación sea nula.

Certificados de Calidad

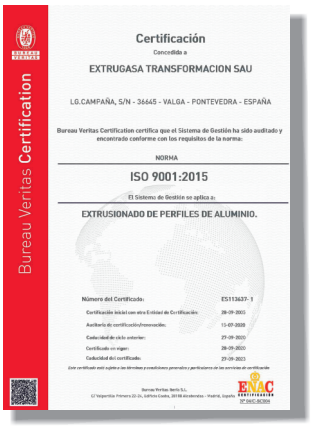

extrugasa se reserva la posibilidad de aportar las modificaciones que crea oportuno a los productos presentes en este catálogo sin ningún preaviso. Este catálogo anula los anteriores.

extrugasa no se responsabilizará de los defectos que se produzcan ni del mal funcionamiento de sus sistemas, si no se ha fabricado bajo las directrices o con productos no suministrados por Extrugasa.

FABRICA Y OFICINAS

Campaña s/n CP: 36645
Valga PONTEVEDRA
Tlfno: +34 986 56 40 09

Dto. Administración
Fax: +34 986 55 64 39
comercial@extrugasa.com

Dto. Pedidos
Fax: +34 986 55 71 74
pedidos@extrugasa.com

Dto. Técnico
Fax: +34 986 55 72 98
tecnico@extrugasa.com

EXPORTACIONES

Tlfno: +34 986 56 40 09
Fax: +34 986 56 40 18
export@extrugasa.com

DELEGACIONES

A CORUÑA
Pol. Ind. La Telva, Lg. Sigras s/n, 15181 Cambre
Tlfno: 981 67 57 26
Fax: 981 67 64 25
almcambre@extrugasa.com

GERONA
Pol. Ind. S. Feliu de Buixalleu, sector II, nave 7, 17451 Hostalric
Tlfno: 972 86 52 04
Fax: 972 86 54 82
almcatalunya@extrugasa.com

LUGO
Pol. Ind. Louzaneta s/n, 27000 Arieiras
Tlfno: 982 25 05 14
Fax: 982 25 06 10
almlugo@extrugasa.com

ORENSE
Pol. Ind. S. Ciprián de Viñas, C/9 nº 15 32901 San Ciprian de Viñas
Tlfno: 988 25 66 65
Fax: 988 25 68 21
almorense@extrugasa.com

OVIEDO
Pol. Perogran, Sector la Roza, nave 8, 33190 Granda-Siero
Tlfno: 985 98 53 50
Fax: 985 98 54 12
almasturias@extrugasa.com

PALENCIA
Pol. Ind. de Villamuriel, C/Alemania, parc. 3 y 4, 34190 Villamuriel
Tlfno: 979 76 10 42
Fax: 979 76 10 43
almpalencia@extrugasa.com

PONFERRADA
Pol. Ind. Camponaraya, sect.4, parc. 8, 24410 Camponaraya
Tlfno: 987 46 32 77
Fax: 987 45 04 05
almponferrada@extrugasa.com

SALAMANCA
Pol. Ind. Montalvo 1, C/Nobel, parc. 101, 37008 Salamanca
Tlfno: 923 19 04 28
Fax: 923 19 05 56
almsalamanca@extrugasa.com

VIGO
Camino do Romeu nº 8,36213 Corujo
Tlfno: 986 23 73 37
Fax: 986 23 73 36
almvigo@extrugasa.com

ZARAGOZA
C/Celsa nº 27, 50197 Zaragoza
Tlfno: 976 91 95 99
Fax: 876 26 94 41
almzaragoza@extrugasa.com

ZONA CENTRO
C/Explanada 14B, 45220 Yeles, Toledo
Tlfno: 925 10 18 00
almcentro@extrugasa.com

extrusionado, lacado, anodizado y mecanizado del aluminio

21 V0.1

www.extrugasa.com